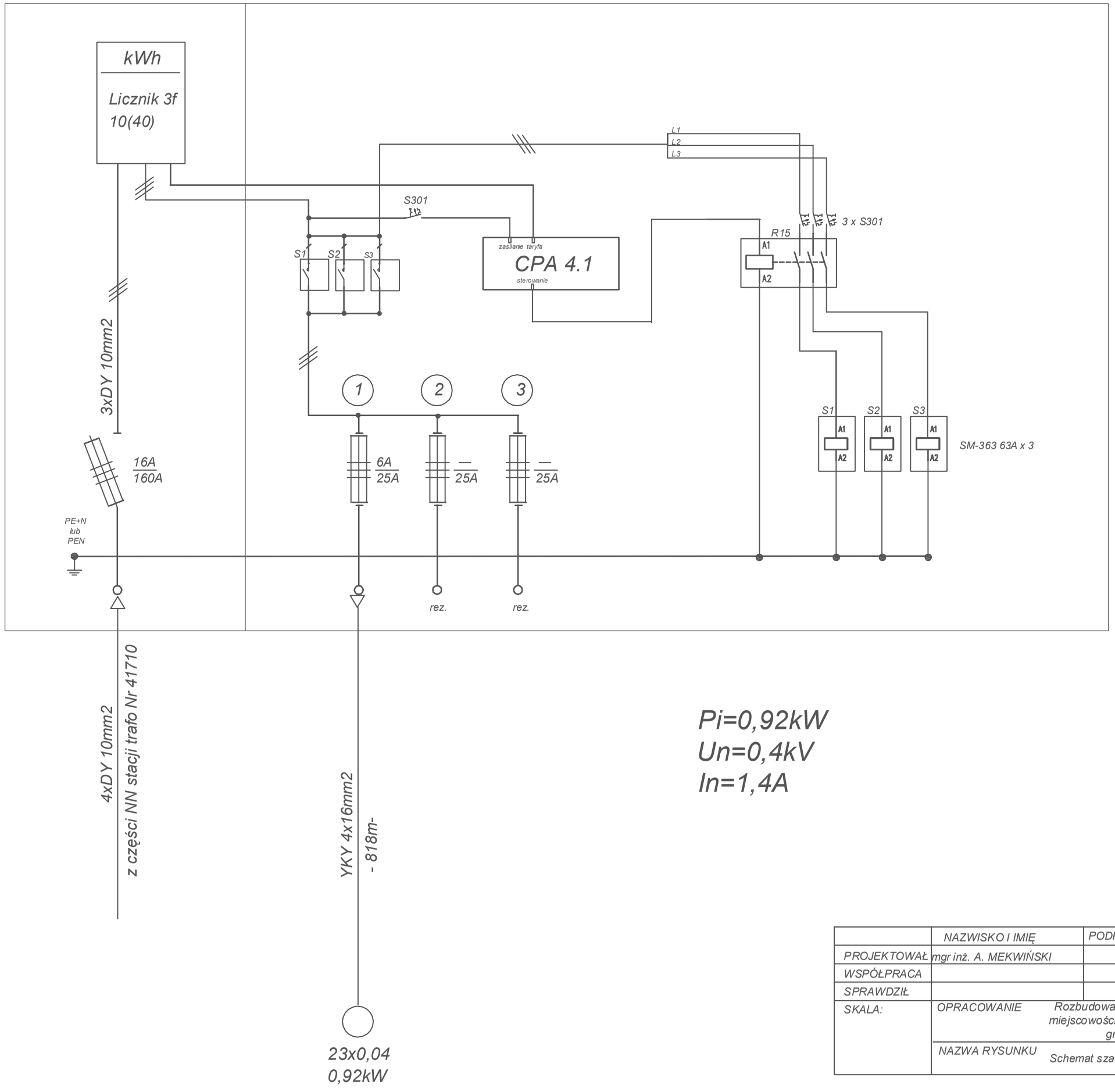

	NAZWISKO I IMIĘ	PODPIS	Nr UPRAWNIEŃ	DATA	PRZEDSIĘBIORSTWO USŁUGOWE **METEL** w ŁODZI
PROJEKTOWAŁ	mgr inż. A. MEKWIŃSKI		200/89/WŁ	10.2016	
WSPÓŁPRACA					
SPRAWDZIŁ					
SKALA:	OPRACOWANIE	Rozbudowa oświetlenia drogowego w miejscowości Stare Skoszewy - Rosyjka gmina Nowosolna			Nr RYS. **3**
	NAZWA RYSUNKU	Schemat szafki oświetlenia ulicznego St 41710			