Opracowanie: **SPECYFIKACJE TECHNICZNE WYKONANIA I ODBIORU ROBÓT BUDOWLANYCH**

Inwestor: **GMINA NOWOSOLNA**
92-703 Łódź, Rynek Nowosolna nr 1

Temat: **WYKONANIE NAKŁADKI ASFALTOWEJ WRAZ Z ODTWORZENIEM POBOCZY W M-CI NATOLIN**

Branża: **DROGOWA**

Działka nr: **68/1, 69/8, 81, 92/10, obręb Natolin oraz 225/2, obręb Byszewy**

Autor opracowania:	*Podpis:*
Opracował: **Andrzej Rybicki** upr. nr 374/89/WŁ Ł.O.I.I.B. Nr ŁOD/BD/0708/02	

ŁÓDŹ, listopad 2015 r.

SPECYFIKACJE TECHNICZNE WYKONANIA
I ODBIORU ROBÓT BUDOWLANYCH

Kody CPV

45000000-7 Roboty budowlane
45100000-8 Przygotowanie terenu pod budowę
45110000-1 Roboty w zakresie burzenia, rozbiórek obiektów budowlanych, roboty ziemne
45111000-8 Roboty w zakresie burzenia i roboty ziemne
45200000-9 Roboty budowlane w zakresie wznoszenia kompletnych obiektów budowlanych lub ich części oraz roboty w zakresie inżynierii lądowej i wodnej.
45230000-8 Roboty budowlane w zakresie budowy rurociągów, linii komunikacyjnych i elektroenergetycznych , autostrad, dróg, lotnisk i kolei, wyrównanie terenu.
45233000-9 Roboty w zakresie konstruowania fundamentów oraz wykonania nawierzchni dróg

SPECYFIKACJE TECHNICZNE WYKONANIA I ODBIORU
ROBÓT BUDOWLANYCH

L.p	*Numer STWiORB*	*Tytuł Specyfikacji Technicznych*	*Nr strony*
1	D 00.00.00	Wymagania ogólne	4
		Roboty przygotowawcze	
2	D-01.02.04	Rozbiórka elementów dróg	17
3	D-01.01.01	Odtworzenie trasy i punktów wysokościowych	19
		Odwodnienie terenu	
4	D 03.01.01	Przepusty z rur polietylenowych PEHD, spiralnie karbowanych	22
5	D 03.01.03,A	Przepusty pod zjazdami z rur polietylenowych PEHD spiralnie karbowanych	29
		Podbudowa	
8	D.04.04.02	Podbudowa zasadnicza z mieszanki kruszywa nie związanego hydraulicznie, stabilizowanego mechanicznie	37
9	D-04.03.01	Oczyszczenie i skropienie warstw konstrukcyjnych	46
		Nawierzchnia	
11	D-05.03.05 A	Warstwa ścieralna z betonu asfaltowego	51

D – 00.00.00. WYMAGANIA OGÓLNE

1. WSTĘP

1.1. Przedmiot STWiORB

Przedmiotem niniejszej STWiORB są wymagania dotyczące wykonania i odbioru robót drogowych dla zadania I – wykonanie nakładki asfaltowej wraz z odtworzeniem poboczy w Natolinie, Gmina Nowosolna.

1.2. Zakres stosowania STWiORB

Specyfikacja techniczna STWiORB stanowi obowiązującą podstawę jako dokument przetargowy i kontraktowy przy zlecaniu i realizacji zgodnie z p.1.1,

1.3. Zakres robót objętych STWiORB

Ustalenia zawarte w niniejszej specyfikacji obejmują wymagania ogólne, wspólne dla robót objętych specyfikacjami technicznymi dla poszczególnych asortymentów robót drogowych i mostowych.

1.4. Określenia podstawowe

Użyte w STWiORB wymienione poniżej określenia należy rozumieć w każdym przypadku następująco:

1.4.1. Budowla drogowa - obiekt budowlany, nie będący budynkiem, stanowiący całość techniczno-użytkową (droga) albo jego część stanowiącą odrębny element konstrukcyjny lub technologiczny (obiekt mostowy, korpus ziemny, węzeł).

1.4.2. Chodnik - wyznaczony pas terenu przy jezdni lub odsunięty od jezdni, przeznaczony do ruchu pieszych.

1.4.3. Droga - wydzielony pas terenu przeznaczony do ruchu lub postoju pojazdów oraz ruchu pieszych wraz z wszelkimi urządzeniami technicznymi związanymi z prowadzeniem i zabezpieczeniem ruchu.

1.4.4. Dziennik budowy – zeszyt z ponumerowanymi stronami, opatrzony pieczęcią organu wydającego, wydany zgodnie z obowiązującymi przepisami, stanowiący urzędowy dokument przebiegu robót budowlanych, służący do notowania zdarzeń i okoliczności zachodzących w toku wykonywania robót, rejestrowania dokonywanych odbiorów robót, przekazywania poleceń i innej korespondencji technicznej pomiędzy Inżynierem/ Kierownikiem projektu, Wykonawcą i projektantem.

1.4.5. Inspektor Nadzoru – osoba wymieniona w danych kontraktowych (wyznaczona przez Zamawiającego, o której wyznaczeniu poinformowany jest Wykonawca), odpowiedzialna za nadzorowanie robót.

1.4.6. Kierownik projektu - osoba wymieniona w danych kontraktowych (wyznaczona przez Zamawiającego, o której wyznaczeniu poinformowany jest Wykonawca), odpowiedzialna za administrowanie kontraktem.

1.4.7. Kierownik budowy - osoba wyznaczona przez Wykonawcę, upoważniona do kierowania robotami i do występowania w jego imieniu w sprawach realizacji kontraktu.

1.4.8. Konstrukcja nawierzchni - układ warstw nawierzchni wraz ze sposobem ich połączenia.

1.4.9. Koryto - element uformowany w korpusie drogowym w celu ułożenia w nim konstrukcji nawierzchni.

1.4.10 Książka obmiarów - akceptowany przez Inżyniera/Kierownika projektu zeszyt z ponumerowanymi stronami, służący do wpisywania przez Wykonawcę obmiaru dokonywanych robót w formie wyliczeń, szkiców i ew. dodatkowych załączników. Wpisy w książce obmiarów podlegają potwierdzeniu przez Inżyniera/Kierownika projektu.

1.4.11. Laboratorium - drogowe lub inne laboratorium badawcze, zaakceptowane przez Zamawiającego, niezbędne do przeprowadzenia wszelkich badań i prób związanych z oceną jakości materiałów oraz robót.

1.4.12. Materiały - wszelkie tworzywa niezbędne do wykonania robót, zgodne z dokumentacją projektową i specyfikacjami technicznymi, zaakceptowane przez Inżyniera/ Kierownika projektu.

1.4.13. Nawierzchnia - warstwa lub zespół warstw służących do przejmowania i rozkładania obciążeń od ruchu na podłoże gruntowe i zapewniających dogodne warunki dla ruchu.

a) Warstwa ścieralna - górna warstwa nawierzchni poddana bezpośrednio oddziaływaniu ruchu i czynników atmosferycznych.
b) Podbudowa - dolna część nawierzchni służąca do przenoszenia obciążeń od ruchu na podłoże. Podbudowa może składać się z podbudowy zasadniczej i podbudowy pomocniczej.
c) Podbudowa zasadnicza - górna część podbudowy spełniająca funkcje nośne w konstrukcji nawierzchni. Może ona składać się z jednej lub dwóch warstw.
d) Podbudowa pomocnicza - dolna część podbudowy spełniająca, obok funkcji nośnych, funkcje zabezpieczenia nawierzchni przed działaniem wody, mrozu i przenikaniem cząstek podłoża.

1.4.14. Niweleta - wysokościowe i geometryczne rozwinięcie na płaszczyźnie pionowego przekroju w osi drogi lub obiektu mostowego.

1.4.15. Odpowiednia (bliska) zgodność - zgodność wykonywanych robót z dopuszczonymi tolerancjami, a jeśli przedział tolerancji nie został określony - z przeciętnymi tolerancjami, przyjmowanymi zwyczajowo dla danego rodzaju robót budowlanych.

1.4.16. Podłoże nawierzchni - grunt rodzimy lub nasypowy, leżący pod nawierzchnią do głębokości przemarzania.
1.4.17. Podłoże ulepszone nawierzchni - górna warstwa podłoża, leżąca bezpośrednio pod nawierzchnią, ulepszona w celu umożliwienia przejęcia ruchu budowlanego i właściwego wykonania nawierzchni.
1.4.18. Polecenie Inżyniera/Inspektora Nadzoru - wszelkie polecenia przekazane Wykonawcy przez Inżyniera/ Inspektora Nadzoru , w formie pisemnej, dotyczące sposobu realizacji robót lub innych spraw związanych z prowadzeniem budowy.
1.4.19. Projektant - uprawniona osoba prawna lub fizyczna będąca autorem dokumentacji projektowej.
1.4.20. Przetargowa dokumentacja projektowa - część dokumentacji projektowej, która wskazuje lokalizację, charakterystykę i wymiary obiektu będącego przedmiotem robót.
1.4.21. Teren budowy - teren udostępniony przez Zamawiającego dla wykonania na nim robót oraz inne miejsca wymienione w kontrakcie jako tworzące część terenu budowy.
1.4.22. Wady - wszystkie przypadki przekroczenia wartości dopuszczalnych po uwzględnieniu określonych tolerancji.
1.4.23. Zadanie budowlane - część przedsięwzięcia budowlanego, stanowiąca odrębną całość konstrukcyjną lub technologiczną, zdolną do samodzielnego pełnienia funkcji techniczno-użytkowych. Zadanie może polegać na wykonywaniu robót związanych z budową, modernizacją/ przebudową, utrzymaniem oraz ochroną budowli drogowej lub jej elementu.
1.4.24. Usterki - wszystkie przypadki występujące na budowie nie określone wymaganiami w poszczególnych STWiORB w. pkt. 6, a spowodowane np. warunkami atmosferycznymi przez fakt braku odpowiednich zabezpieczeń ze strony Wykonawcy, uszkodzenia mechaniczne spowodowane działaniem Wykonawcy itp.
1.4.25 Wspólny Słownik Zamówień (CPV) , podaje się kody: działów , grup, klas i kategorie robót w zależności od zakresu robót budowlanych.
1.4.25.1. Kod numeryczny składa się z 8cyfr, podzielonych w następujący sposób:

- pierwsze dwie cyfry określają działy (xx000000-y)
- pierwsze trzy cyfry określają grupy (xxx00000-y)
- pierwsze cztery cyfry określają klasy (xxxx0000-y)
- pierwsze pięć cyfr określa kategorie (xxxxx000-y)

Każda z ostatnich trzech cyfr zapewnia większy stopień precyzji w ramach każdej kategorii.
Dziewiąta cyfra służy do zweryfikowania poprzednich cyfr.
W przypadku tej inwestycji, kody wyglądają następująco:
45000000-7 Roboty budowlane
45100000-8 Przygotowanie terenu pod budowę
45110000-1 Roboty w zakresie burzenia, rozbiórek obiektów budowlanych, roboty ziemne
45200000-9 Roboty budowlane w zakresie wznoszenia kompletnych obiektów budowlanych lub ich części oraz roboty w zakresie inżynierii lądowej i wodnej.
45233000-9 Roboty w zakresie konstruowania fundamentów oraz wykonania nawierzchni dróg i autostrad.

1.5. Ogólne wymagania dotyczące robót
Wykonawca jest odpowiedzialny za jakość wykonanych robót, bezpieczeństwo wszelkich czynności na terenie budowy, metody użyte przy budowie oraz za ich zgodność z dokumentacją projektową, (STWIORB) i poleceniami Inspektora Nadzoru
1.5.1. Przekazanie terenu budowy
Zamawiający w terminie określonym w dokumentach kontraktowych przekaże Wykonawcy teren budowy wraz ze wszystkimi wymaganymi uzgodnieniami prawnymi i administracyjnymi, lokalizację i współrzędne punktów głównych trasy oraz reperów, dziennik budowy oraz dwa egzemplarze dokumentacji projektowej i dwa komplety STWiORB
Na Wykonawcy spoczywa odpowiedzialność za ochronę przekazanych mu punktów pomiarowych do chwili odbioru ostatecznego robót. Uszkodzone lub zniszczone znaki geodezyjne Wykonawca odtworzy i utrwali na własny koszt.
1.5.2. Dokumentacja projektowa
Projekt budowlany (uproszczony), zawierający:
opis zadania wraz z rozwiązaniami pokazanymi na rysunkach,

- projekt zagospodarowania pasa drogowego,
- STWiORB,
- kosztorysy robót,
- przedmiar robót

1.5.3. Zgodność robót z dokumentacją projektową i STWiORB
Dokumentacja projektowa, STWiORB i wszystkie dodatkowe dokumenty przekazane Wykonawcy przez Kierownika projektu stanowią część umowy, a wymagania określone w choćby jednym z nich są obowiązujące dla Wykonawcy tak jakby zawarte były w całej dokumentacji.

Wykonawca nie może wykorzystywać błędów lub opuszczeń w dokumentach kontraktowych, a o ich wykryciu winien natychmiast powiadomić Kierownika projektu / Inspektora Nadzoru, który podejmie decyzję o wprowadzeniu odpowiednich zmian i poprawek.
W przypadku rozbieżności, wymiary podane na piśmie są ważniejsze od wymiarów określonych na podstawie odczytu ze skali rysunku.
Wszystkie wykonane roboty i dostarczone materiały będą zgodne z dokumentacją projektową i (STWIORB).
Dane określone w dokumentacji projektowej i w STWiORB, będą uważane za wartości docelowe, od których dopuszczalne są odchylenia w ramach określonego przedziału tolerancji. Cechy materiałów i elementów budowli muszą wykazywać zgodność z określonymi wymaganiami, a rozrzuty tych cech nie mogą przekraczać dopuszczalnego przedziału tolerancji.
W przypadku, gdy materiały lub roboty nie będą w pełni zgodne z dokumentacją projektową lub STWiORB i wpłynie to na niezadowalającą jakość elementu budowli, to takie materiały zostaną zastąpione innymi, a elementy budowli rozebrane i wykonane ponownie na koszt Wykonawcy.
1.5.4. Zabezpieczenie terenu budowy
Roboty remontowe („pod ruchem")
Wykonawca jest zobowiązany do utrzymania ruchu publicznego oraz utrzymania istniejących obiektów (jezdnie, ścieżki rowerowe, ciągi piesze, znaki drogowe, bariery ochronne, urządzenia odwodnienia itp.) na terenie budowy, w okresie trwania realizacji zadania, aż do zakończenia i odbioru ostatecznego robót.
Przed przystąpieniem do robót Wykonawca przedstawi Kierownikowi projektu/Inspektorowi Nadzoru do zatwierdzenia, uzgodniony z odpowiednim zarządem drogi i organem zarządzającym ruchem, projekt organizacji ruchu i zabezpieczenia robót w okresie trwania budowy. W zależności od potrzeb i postępu robót projekt organizacji ruchu powinien być na bieżąco aktualizowany przez Wykonawcę. Każda zmiana, w stosunku do zatwierdzonego projektu organizacji ruchu, wymaga każdorazowo ponownego zatwierdzenia projektu.
W czasie wykonywania robót Wykonawca dostarczy, zainstaluje i będzie obsługiwał wszystkie tymczasowe urządzenia zabezpieczające takie jak: zapory, światła ostrzegawcze, sygnały, itp., zapewniając w ten sposób bezpieczeństwo pojazdów i pieszych.
Wykonawca zapewni stałe warunki widoczności w dzień i w nocy tych zapór i znaków, dla których jest to nieodzowne ze względów bezpieczeństwa.
Wszystkie znaki, zapory i inne urządzenia zabezpieczające będą akceptowane przez Inżyniera/Kierownika projektu.
Fakt przystąpienia do robót Wykonawca obwieści publicznie przed ich rozpoczęciem w sposób uzgodniony z Kierownikiem projektu /Inspektorem Nadzoru oraz przez umieszczenie, w miejscach i ilościach określonych przez Kierownika projektu/Inspektora Nadzoru, tablic informacyjnych, z uzgodnioną uprzednio, treścią.. Tablice informacyjne będą utrzymywane przez Wykonawcę w dobrym stanie przez cały okres realizacji robót.
Koszt zabezpieczenia terenu budowy nie podlega odrębnej zapłacie i przyjmuje się, że jest włączony w cenę kontraktową.
1.5.5. Ochrona środowiska w czasie wykonywania robót
Wykonawca ma obowiązek znać i stosować w czasie prowadzenia robót wszelkie przepisy dotyczące ochrony środowiska naturalnego.
W okresie trwania budowy i wykańczania robót Wykonawca będzie:
a) utrzymywać teren budowy i wykopy w stanie bez wody stojącej,
b) podejmować wszelkie uzasadnione kroki mające na celu stosowanie się do przepisów i norm dotyczących ochrony środowiska na terenie i wokół terenu budowy oraz będzie unikać uszkodzeń lub uciążliwości dla osób lub dóbr publicznych i innych, a wynikających z nadmiernego hałasu, wibracji, zanieczyszczenia lub innych przyczyn powstałych w następstwie jego sposobu działania.

Stosując się do tych wymagań będzie miał szczególny wzgląd na:
1) lokalizację baz, warsztatów, magazynów, składowisk, ukopów i dróg dojazdowych,
2) środki ostrożności i zabezpieczenia przed:
   a) zanieczyszczeniem zbiorników i cieków wodnych pyłami lub substancjami toksycznymi,
   b) zanieczyszczeniem powietrza pyłami i gazami,
   c) możliwością powstania pożaru.

1.5.6. Ochrona przeciwpożarowa
Wykonawca będzie przestrzegać przepisy ochrony przeciwpożarowej.
Wykonawca będzie utrzymywać, wymagany na podstawie odpowiednich przepisów sprawny sprzęt przeciwpożarowy, na terenie baz produkcyjnych, w pomieszczeniach biurowych, mieszkalnych, magazynach oraz w maszynach i pojazdach.
Materiały łatwopalne będą składowane w sposób zgodny z odpowiednimi przepisami i zabezpieczone przed dostępem osób trzecich.
Wykonawca będzie odpowiedzialny za wszelkie straty spowodowane pożarem wywołanym jako rezultat realizacji robót albo przez personel Wykonawcy.

1.5.7. Materiały szkodliwe dla otoczenia
Materiały, które w sposób trwały są szkodliwe dla otoczenia, nie będą dopuszczone do użycia.
Nie dopuszcza się użycia materiałów wywołujących szkodliwe promieniowanie o stężeniu większym od dopuszczalnego, określonego odpowiednimi przepisami.
Wszelkie materiały odpadowe użyte do robót będą miały aprobatę techniczną wydaną przez uprawnioną jednostkę, jednoznacznie określającą brak szkodliwego oddziaływania tych materiałów na środowisko.
Materiały, które są szkodliwe dla otoczenia tylko w czasie robót, a po zakończeniu robót ich szkodliwość zanika (np. materiały pylaste) mogą być użyte pod warunkiem przestrzegania wymagań technologicznych wbudowania. Jeżeli wymagają tego odpowiednie przepisy, Wykonawca powinien otrzymać zgodę na użycie tych materiałów od właściwych organów administracji państwowej.
1.5.8. Ochrona własności publicznej i prywatnej
Wykonawca odpowiada za ochronę instalacji na powierzchni ziemi i za urządzenia podziemne, takie jak rurociągi, kable itp. oraz uzyska od odpowiednich władz będących właścicielami tych urządzeń potwierdzenie informacji dostarczonych mu przez Zamawiającego w ramach planu ich lokalizacji.
Wykonawca zapewni właściwe oznaczenie i zabezpieczenie przed uszkodzeniem tych instalacji i urządzeń w czasie trwania budowy.
Wykonawca zobowiązany jest umieścić w swoim harmonogramie rezerwę czasową dla wszelkiego rodzaju robót, które nie są przewidziane w dokumentacji. O fakcie przypadkowego uszkodzenia instalacji Wykonawca bezzwłocznie powiadomi Kierownika projektu/Inspektora Nadzoru i zainteresowane władze oraz będzie z nimi współpracował dostarczając wszelkiej pomocy potrzebnej przy dokonywaniu napraw.
Wykonawca będzie odpowiadać za wszelkie spowodowane przez jego działania uszkodzenia instalacji na powierzchni ziemi i urządzeń podziemnych wykazanych w dokumentach dostarczonych mu przez Zamawiającego.
Jeżeli teren budowy przylega do terenów z zabudową mieszkaniową, Wykonawca będzie realizować roboty w sposób powodujący minimalne niedogodności dla mieszkańców. Wykonawca odpowiada za wszelkie uszkodzenia zabudowy mieszkaniowej w sąsiedztwie budowy, spowodowane jego działalnością.
Kierownik projektu/ Inspektor Nadzoru będzie na bieżąco informowany o wszystkich umowach zawartych pomiędzy Wykonawcą a właścicielami nieruchomości i dotyczących korzystania z własności i dróg wewnętrznych. Jednakże, Kierownik projektu/Inspektor Nadzoru nie będzie ingerował w takie porozumienia, o ile nie będą one sprzeczne z postanowieniami zawartymi w warunkach umowy.
1.5.9. Ograniczenie obciążeń osi pojazdów
Wykonawca będzie stosować się do ustawowych ograniczeń nacisków osi na drogach publicznych przy transporcie materiałów i wyposażenia na i z terenu robót. Wykonawca uzyska wszelkie niezbędne zezwolenia i uzgodnienia od właściwych władz, co do przewozu nietypowych wagowo ładunków (ponadnormatywnych) i o każdym takim przewozie będzie powiadamiał Inspektora Nadzoru. Inspektor Nadzoru może polecić, aby pojazdy nie spełniające tych warunków zostały usunięte z terenu budowy.
Pojazdy powodujące nadmierne obciążenie osiowe nie będą dopuszczone na świeżo ukończony fragment budowy w obrębie terenu budowy i Wykonawca będzie odpowiadał za naprawę wszelkich robót w ten sposób uszkodzonych, zgodnie z poleceniami Inspektora Nadzoru.
1.5.10. Bezpieczeństwo i higiena pracy
Podczas realizacji robót Wykonawca będzie przestrzegać przepisów dotyczących bezpieczeństwa i higieny pracy i ochrony zdrowia (plan BIOZ).
W szczególności Wykonawca ma obowiązek zadbać, aby personel nie wykonywał pracy w warunkach niebezpiecznych, szkodliwych dla zdrowia oraz nie spełniających odpowiednich wymagań sanitarnych.
Wykonawca zapewni i będzie utrzymywał wszelkie urządzenia zabezpieczające, socjalne oraz sprzęt i odpowiednią odzież dla ochrony życia i zdrowia osób zatrudnionych na budowie oraz dla zapewnienia bezpieczeństwa publicznego.
Uznaje się, że wszelkie koszty związane z wypełnieniem wymagań określonych powyżej nie podlegają odrębnej zapłacie i są uwzględnione w cenie kontraktowej.
1.5.11. Ochrona i utrzymanie robót
Wykonawca będzie odpowiadał za ochronę robót i za wszelkie materiały i urządzenia używane do robót od daty rozpoczęcia do daty wydania potwierdzenia zakończenia robót przez Inżyniera/Kierownika projektu.
Wykonawca będzie utrzymywać roboty do czasu odbioru ostatecznego. Utrzymanie powinno być prowadzone w taki sposób, aby budowla drogowa lub jej elementy były w zadowalającym stanie przez cały czas, do momentu odbioru ostatecznego.
Jeśli Wykonawca w jakimkolwiek czasie zaniedba utrzymanie, to na polecenie Inspektora Nadzoru powinien rozpocząć roboty utrzymaniowe nie później niż w 24 godziny po otrzymaniu tego polecenia.
1.5.12. Stosowanie się do prawa i innych przepisów
Wykonawca zobowiązany jest znać wszystkie zarządzenia wydane przez władze centralne i miejscowe oraz inne przepisy, regulaminy i wytyczne, które są w jakikolwiek sposób związane z wykonywanymi robotami i będzie w pełni odpowiedzialny za przestrzeganie tych postanowień podczas prowadzenia robót.

Wykonawca będzie przestrzegać praw patentowych i będzie w pełni odpowiedzialny za wypełnienie wszelkich wymagań prawnych odnośnie znaków firmowych, nazw lub innych chronionych praw w odniesieniu do sprzętu, materiałów lub urządzeń użytych lub związanych z wykonywaniem robót i w sposób ciągły będzie informować Inspektora Nadzoru o swoich działaniach, przedstawiając kopie zezwoleń i inne odnośne dokumenty. Wszelkie straty, koszty postępowania, obciążenia i wydatki wynikłe z lub związane z naruszeniem jakichkolwiek praw patentowych pokryje Wykonawca, z wyjątkiem przypadków, kiedy takie naruszenie wyniknie z wykonania projektu lub specyfikacji dostarczonej przez Kierownika projektu.

1.5.13. Równoważność norm i zbiorów przepisów prawnych

Gdziekolwiek w dokumentach kontraktowych powołane są konkretne normy i przepisy, które spełniać mają materiały, sprzęt i inne towary oraz wykonane i zbadane roboty, będą obowiązywać postanowienia przywołanych Norm.. Mogą być również stosowane inne odpowiednie normy zapewniające równy lub wyższy poziom wykonania niż powołane normy lub przepisy, pod warunkiem ich sprawdzenia i pisemnego zatwierdzenia przez Inspektora Nadzoru. Różnice pomiędzy powołanymi normami a ich proponowanymi zamiennikami muszą być dokładnie opisane przez Wykonawcę i przedłożone Inspektorowi Nadzoru do zatwierdzenia.

1.5.14. Wykopaliska

Wszelkie wykopaliska, monety, przedmioty wartościowe, budowle oraz inne pozostałości o znaczeniu geologicznym lub archeologicznym odkryte na terenie budowy będą uważane za własność Zamawiającego. Wykonawca zobowiązany jest powiadomić Inspektora Nadzoru i postępować zgodnie z jego poleceniami. Jeżeli w wyniku tych poleceń Wykonawca poniesie koszty i/lub wystąpią opóźnienia w robotach, Inspektor Nadzoru po uzgodnieniu z Zamawiającym i Wykonawcą ustali wydłużenie czasu wykonania robót i/lub wysokość kwoty, o którą należy zwiększyć cenę kontraktową.

2. MATERIAŁY

2.1. Źródła uzyskania materiałów

Co najmniej na cztery tygodnie przed zaplanowanym wykorzystaniem jakichkolwiek materiałów przeznaczonych do robót, Wykonawca przedstawi Inspektorowi Nadzoru do zatwierdzenia, szczegółowe informacje dotyczące proponowanego źródła wytwarzania, zamawiania lub wydobywania tych materiałów jak również odpowiednie świadectwa badań laboratoryjnych oraz próbki materiałów.

Zatwierdzenie partii materiałów z danego źródła nie oznacza automatycznie, że wszelkie materiały z danego źródła uzyskają zatwierdzenie.

Wykonawca zobowiązany jest do prowadzenia badań w celu wykazania, że materiały uzyskane z dopuszczonego źródła w sposób ciągły spełniają wymagania STWiORB w czasie realizacji robót.

2.2. Pozyskiwanie materiałów miejscowych

Wykonawca odpowiada za uzyskanie pozwoleń od właścicieli i odnośnych władz na pozyskanie materiałów ze źródeł miejscowych włączając w to źródła wskazane przez Zamawiającego i jest zobowiązany dostarczyć Inspektorowi Nadzoru dokumenty przed rozpoczęciem eksploatacji źródła.

Wykonawca przedstawi Inspektorowi Nadzoru do zatwierdzenia dokumentację zawierającą raporty z badań terenowych i laboratoryjnych oraz proponowaną przez siebie metodę wydobycia i selekcji, uwzględniając aktualne decyzje o eksploatacji, organów administracji państwowej i samorządowej.

Wykonawca ponosi odpowiedzialność za spełnienie wymagań ilościowych i jakościowych materiałów pochodzących ze źródeł miejscowych.

Wykonawca ponosi wszystkie koszty, z tytułu wydobycia materiałów, dzierżawy i inne, jakie okażą się potrzebne w związku z dostarczeniem materiałów do robót.

Humus i nadkład czasowo zdjęte z terenu wykopów, dokopów i miejsc pozyskania materiałów miejscowych będą formowane w hałdy i wykorzystane przy zasypce i rekultywacji terenu po ukończeniu robót.

Wszystkie odpowiednie materiały pozyskane z wykopów na terenie budowy lub z innych miejsc wskazanych w dokumentach umowy będą wykorzystane do robót lub odwiezione na odkład odpowiednio do wymagań umowy lub wskazań Inspektora Nadzoru.

Wykonawca nie będzie prowadzić żadnych wykopów w obrębie terenu budowy poza tymi, które zostały wyszczególnione w dokumentach umowy, chyba, że uzyska na to pisemną zgodę Inżyniera/Kierownika projektu.

Eksploatacja źródeł materiałów będzie zgodna z wszelkimi regulacjami prawnymi obowiązującymi na danym obszarze.

2.3. Materiały nie odpowiadające wymaganiom (w tym z rozbiórki)

Materiały nie odpowiadające wymaganiom oraz nie przydatne a pozyskane podczas rozbiórki stają się własnością Wykonawcy i powinny być usunięte poza teren budowy na wyodrębnione miejsce składowania, (zgodnie z zasadami zawartymi w Ustawie o odpadach). Takie miejsce przed przystąpieniem do robót, Wykonawca zobowiązany jest pozyskać na własny koszt.

Informację o jego lokalizacji oraz dokumenty potwierdzające uzyskania zgody na składowanie materiałów, musi przedłożyć Inspektorowi Nadzoru.

Materiały przydatne do ponownego wbudowania, Wykonawca jest zobowiązany odwieźć na miejsce składowania wskazane w STWiORB lub przez Inspektora Nadzoru. Koszt transportu nie podlega dodatkowej zapłacie, a powinien być ujęty przez Wykonawcę, w cenie ofertowej.
Każdy rodzaj robót, w którym znajdują się nie zbadane i nie zaakceptowane materiały, Wykonawca wykonuje na własne ryzyko, licząc się z jego nie przyjęciem, usunięciem i niezapłaceniem.
2.4. Wariantowe stosowanie materiałów
Jeśli dokumentacja projektowa lub STWiORB przewidują możliwość wariantowego zastosowania rodzaju materiału w wykonywanych robotach, Wykonawca powiadomi Inspektora Nadzoru o swoim zamiarze, co najmniej 3 tygodnie przed użyciem tego materiału, albo w okresie dłuższym, jeśli będzie to potrzebne z uwagi na wykonanie badań wymaganych przez Inspektora Nadzoru. Wybrany i zaakceptowany rodzaj materiału nie może być później zmieniany bez zgody Inspektora Nadzoru.
2.5. Przechowywanie i składowanie materiałów
Wykonawca zapewni, aby tymczasowo składowane materiały, do czasu gdy będą one użyte do robót, były zabezpieczone przed zanieczyszczeniami, zachowały swoją jakość i właściwości i były dostępne do kontroli przez Inspektora Nadzoru.
Miejsca czasowego składowania materiałów będą zlokalizowane w obrębie terenu budowy w miejscach uzgodnionych z Inspektorem Nadzoru lub poza terenem budowy w miejscach zorganizowanych przez Wykonawcę i zaakceptowanych przez Inspektora Nadzoru.
2.6. Inspekcja wytwórni materiałów
Wytwórnie materiałów mogą być okresowo kontrolowane przez Inspektora Nadzoru w celu sprawdzenia zgodności stosowanych metod produkcji z wymaganiami. Próbki materiałów mogą być pobierane w celu sprawdzenia ich właściwości. Wyniki tych kontroli będą stanowić podstawę do akceptacji określonej partii materiałów pod względem jakości.
W przypadku, gdy będzie przeprowadzana inspekcja wytwórni, muszą być spełnione następujące warunki:

a) Inspektor Nadzoru będzie miał zapewnioną współpracę i pomoc Wykonawcy oraz producenta materiałów w czasie przeprowadzania inspekcji,
b) będzie miał wolny dostęp, w dowolnym czasie, do tych części wytwórni, gdzie odbywa się produkcja materiałów przeznaczonych do realizacji robót,
c) Jeżeli produkcja odbywa się w miejscu nie należącym do Wykonawcy, Wykonawca uzyska dla Inspektora Nadzoru zezwolenie dla przeprowadzenia inspekcji i badań w tych miejscach.

3. SPRZĘT

Wykonawca jest zobowiązany do używania jedynie takiego sprzętu, który nie spowoduje niekorzystnego wpływu na jakość wykonywanych robót. Sprzęt używany do robót powinien być zgodny z ofertą Wykonawcy i powinien odpowiadać pod względem typów i ilości wskazaniom zawartym w STWiORB, PZJ lub projekcie organizacji robót, zaakceptowanym przez Inspektora Nadzoru; w przypadku braku ustaleń w wymienionych wyżej dokumentach, sprzęt powinien być uzgodniony i zaakceptowany przez Inspektora Nadzoru. Liczba i wydajność sprzętu powinny gwarantować przeprowadzenie robót, zgodnie z zasadami określonymi w dokumentacji projektowej, STWiORB i wskazaniach Inspektora Nadzoru.
Sprzęt będący własnością Wykonawcy lub wynajęty do wykonania robót ma być utrzymywany w dobrym stanie i gotowości do pracy. Powinien być zgodny z normami ochrony środowiska i przepisami dotyczącymi jego użytkowania.
Wykonawca dostarczy Inspektorowi Nadzoru kopie dokumentów potwierdzających dopuszczenie sprzętu do użytkowania i badań okresowych, tam gdzie jest to wymagane przepisami.
Wykonawca będzie konserwować sprzęt jak również naprawiać lub wymieniać sprzęt niesprawny.
Jeżeli dokumentacja projektowa lub STWiORB przewidują możliwość wariantowego użycia sprzętu przy wykonywanych robotach, Wykonawca powiadomi Inspektora Nadzoru o swoim zamiarze wyboru i uzyska jego akceptację przed użyciem sprzętu. Wybrany sprzęt, po akceptacji Inspektora Nadzoru, nie może być później zmieniany bez jego zgody.
Jakikolwiek sprzęt, maszyny, urządzenia i narzędzia nie gwarantujące zachowania warunków umowy, zostaną przez Inspektora Nadzoru zdyskwalifikowane i nie dopuszczone do robót.

4. TRANSPORT

Wykonawca jest zobowiązany do stosowania jedynie takich środków transportu, które nie wpłyną niekorzystnie na jakość wykonywanych robót i właściwości przewożonych materiałów.
Liczba środków transportu powinna zapewniać prowadzenie robót zgodnie z zasadami określonymi w dokumentacji projektowej, STWiORB i wskazaniach Inspektora, w terminie przewidzianym umową.
Przy ruchu na drogach publicznych pojazdy będą spełniać wymagania dotyczące przepisów ruchu drogowego w odniesieniu do dopuszczalnych nacisków na oś i innych parametrów technicznych. Środki transportu nie spełniające tych warunków mogą być dopuszczone przez Inspektora Nadzoru, pod warunkiem przywrócenia stanu pierwotnego użytkowanych odcinków dróg na koszt Wykonawcy.

Wykonawca będzie usuwać na bieżąco, na własny koszt, wszelkie zanieczyszczenia, uszkodzenia spowodowane jego pojazdami na drogach publicznych oraz dojazdach do terenu budowy.

5. WYKONANIE ROBÓT

Wykonawca jest odpowiedzialny za prowadzenie robót zgodnie z warunkami umowy oraz za jakość zastosowanych materiałów i wykonywanych robót, za ich zgodność z dokumentacją projektową, wymaganiami STWiORB, PZJ, projektem organizacji robót opracowanym przez Wykonawcę oraz poleceniami Inspektora Nadzoru.
Wykonawca jest odpowiedzialny za stosowane metody wykonywania robót.
Wykonawca jest odpowiedzialny za dokładne wytyczenie w planie i wyznaczenie wysokości wszystkich elementów robót zgodnie z wymiarami i rzędnymi określonymi w dokumentacji projektowej lub przekazanymi na piśmie przez Inspektora Nadzoru.
Błędy popełnione przez Wykonawcę w wytyczeniu i wyznaczaniu robót zostaną, usunięte przez Wykonawcę na własny koszt, z wyjątkiem, kiedy dany błąd okaże się skutkiem błędu zawartego w danych dostarczonych Wykonawcy na piśmie przez Inspektora Nadzoru. Sprawdzenie wytyczenia robót lub wyznaczenia wysokości przez Inspektora Nadzoru, nie zwalnia Wykonawcy od odpowiedzialności za ich dokładność.
Decyzje Inspektora Nadzoru dotyczące akceptacji lub odrzucenia materiałów i elementów robót będą oparte na wymaganiach określonych w dokumentach umowy, dokumentacji projektowej i w STWiORB, a także w normach i wytycznych. Przy podejmowaniu decyzji Inspektor Nadzoru uwzględni wyniki badań materiałów i robót, rozrzuty normalnie występujące przy produkcji i przy badaniach materiałów, doświadczenia z przeszłości, wyniki badań naukowych oraz inne czynniki wpływające na rozważaną kwestię.
Polecenia Inspektora Nadzoru powinny być wykonywane przez Wykonawcę w czasie określonym przez Inspektora Nadzoru, pod groźbą zatrzymania robót. Skutki finansowe z tego tytułu poniesie Wykonawca.

6. KONTROLA JAKOŚCI ROBÓT

6.1. Program zapewnienia jakości
Wykonawca jest zobowiązany opracować i przedstawić do akceptacji Inspektora Nadzoru program zapewnienia jakości. W programie zapewnienia jakości Wykonawca powinien określić, zamierzony sposób wykonywania robót, możliwości techniczne, kadrowe i plan organizacji robót gwarantujący wykonanie robót zgodnie z dokumentacją projektową, STWiORB oraz ustaleniami.
Program zapewnienia jakości powinien zawierać:
a) część ogólną opisującą:
- organizację wykonania robót, w tym terminy i sposób prowadzenia robót,
- organizację ruchu na budowie wraz z oznakowaniem robót,
- sposób zapewnienia BHP i planu BIOZ,
- wykaz zespołów roboczych, ich kwalifikacje i przygotowanie praktyczne,
- wykaz osób odpowiedzialnych za jakość i terminowość wykonania poszczególnych elementów robót,
- system (sposób i procedurę) proponowanej kontroli i sterowania jakością wykonywanych robót,
- wyposażenie w sprzęt i urządzenia do pomiarów i kontroli (opis laboratorium własnego lub laboratorium, któremu Wykonawca zamierza zlecić prowadzenie badań),
- sposób oraz formę gromadzenia wyników badań laboratoryjnych, zapis pomiarów, nastaw mechanizmów sterujących, a także wyciąganych wniosków i zastosowanych korekt w procesie technologicznym, proponowany sposób i formę przekazywania tych informacji Kierownikowi projektu/Inspektorowi Nadzoru;

b) część szczegółową opisującą dla każdego asortymentu robót:
- wykaz maszyn i urządzeń stosowanych na budowie z ich parametrami technicznymi oraz wyposażeniem w mechanizmy do sterowania i urządzenia pomiarowo-kontrolne,
- rodzaje i ilość środków transportu oraz urządzeń do magazynowania i załadunku materiałów, spoiw, lepiszczy, kruszyw itp.,
- sposób zabezpieczenia i ochrony ładunków przed utratą ich właściwości w czasie transportu,
- sposób i procedurę pomiarów i badań (rodzaj i częstotliwość, pobieranie próbek, legalizacja i sprawdzanie urządzeń, itp.) prowadzonych podczas dostaw materiałów, wytwarzania mieszanek i wykonywania poszczególnych elementów robót,
- sposób postępowania z materiałami i robotami nie odpowiadającymi wymaganiom.

6.2. Zasady kontroli jakości robót
Celem kontroli robót będzie takie sterowanie ich przygotowaniem i wykonaniem, aby osiągnąć założoną jakość robót.

Wykonawca jest odpowiedzialny za pełną kontrolę robót i jakości materiałów. Wykonawca zapewni odpowiedni system kontroli, włączając personel, laboratorium, sprzęt, zaopatrzenie i wszystkie urządzenia niezbędne do pobierania próbek i badań materiałów oraz robót.
Przed zatwierdzeniem systemu kontroli Inspektora Nadzoru może zażądać od Wykonawcy przeprowadzenia badań w celu zademonstrowania, że poziom ich wykonywania jest zadowalający.
Wykonawca będzie przeprowadzać pomiary i badania materiałów oraz robót z częstotliwością zapewniającą stwierdzenie, że roboty wykonano zgodnie z wymaganiami zawartymi w dokumentacji projektowej i STWiORB
Minimalne wymagania, co do zakresu badań i ich częstotliwość są określone w STWiORB, normach i wytycznych. W przypadku, gdy nie zostały one tam określone, Inspektor Nadzoru ustali, jaki zakres kontroli jest konieczny, aby zapewnić wykonanie robót zgodnie z umową.
Wykonawca dostarczy Inspektorowi Nadzoru świadectwa, że wszystkie stosowane urządzenia i sprzęt badawczy posiadają ważną legalizację, zostały prawidłowo wykalibrowane i odpowiadają wymaganiom norm określających procedury badań.
Inspektora Nadzoru będzie mieć nieograniczony dostęp do pomieszczeń laboratoryjnych, w celu ich inspekcji.
Inspektora Nadzoru będzie przekazywać Wykonawcy pisemne informacje o jakichkolwiek niedociągnięciach dotyczących urządzeń laboratoryjnych, sprzętu, zaopatrzenia laboratorium, pracy personelu lub metod badawczych. Jeżeli niedociągnięcia te będą tak poważne, że mogą wpłynąć ujemnie na wyniki badań, Inspektor Nadzoru natychmiast wstrzyma użycie do robót badanych materiałów i dopuści je do użycia dopiero wtedy, gdy niedociągnięcia w pracy laboratorium Wykonawcy zostaną usunięte i stwierdzona zostanie odpowiednia jakość tych materiałów.
Wszystkie koszty związane z organizowaniem i prowadzeniem badań materiałów ponosi Wykonawca.
6.3.Pobieranie próbek
Próbki do badań pobierane będą na różnym etapie realizacji zadania w zależności od zapisów w poszczególnych STWiORB oraz wskazań Inspektora Nadzoru.
Każda próbka powinna być pobrana w obecności Inspektora Nadzoru i Kierownika Budowy, odpowiednio opisana i oznakowana a wszystkie informacje jak: data pobrania, nazwa zadania, lokalizacja, rodzaj próbki, poziom warstwy konstrukcyjnej lub podłoża oraz nazwiska osób biorących udział, powinny być zapisane w Protokóle z pobrania próbki lub próbek . Pobieranie próbek odbywa się również w tedy, gdy w porę został powiadomiony Wykonawca o terminie pobierania a jednak jest nieobecny.
Inspektor Nadzoru ma prawo pobierać próbki w obecności Wykonawcy do badań kontrolnych wykonywanych przez Laboratorium Zamawiającego . Negatywne wyniki badań upoważniają Inżyniera do zakwestionowania wykonanych robót lub wbudowanych materiałów i wydania polecenia do rozbiórki, wymiany lub naprawy.
6.4.Badania i pomiary
Badania dzielą się na:

- badania Wykonawcy (w ramach własnego nadzoru)
- badania kontrolne(w ramach nadzoru zleceniodawcy)

Badania kontrolne dzielą się na:

- dodatkowe
- arbitrażowe

Badania obejmują:

- pobieranie próbek
- zapakowanie próbek do wysyłki
- transport próbek z miejsca pobrania do placówki wykonującej badania i sprawozdanie z badań.

<u>Badania Wykonawcy.</u>
Na 4 tygodnie dni przed przystąpieniem wykonywania podbudowy pomocniczej i wzmocnienia podłoża, Wykonawca jest zobowiązany opracować projekty recept na mieszanki mineralno – cementowe i przedłożyć Inspektorowi Nadzoru do zatwierdzenia wraz ze sprawozdaniami z przeprowadzonych badań typu dla każdego składu mieszanki. Badanie typu obejmuje kompletny zestaw badań lub innych procedur, określających przydatność funkcjonalną mieszanek na próbkach reprezentatywnych dla typu wyrobu.
Sprawozdanie z przeprowadzonego badania typu, powinno dowodzić, że spełnione są wszystkie wymagania wyrobu (określone w STWiORB) wytworzonego na podstawie opracowanego projektu recepty.
Wykonawca ma obowiązek prowadzenia badań określonych w STWiORB w ramach własnego Nadzoru, a wyniki badań przedkładać Inspektorowi nadzoru.
<u>Badania kontrolne.</u>
Badania kontrolne są badaniami Inspektora Nadzoru (Zamawiającego), których celem jest sprawdzenie, czy jakość materiałów budowlanych (mieszanek mineralno-cementowych i ich składników, materiałów wiążących, materiałów do uszczelnień itp.) oraz gotowej warstwy spełniają wymagania określone w STWiORB oraz w Dokumentacji Projektowej. Wyniki tych badań są podstawą odbioru.

Do zarządzania przeprowadzeniem badań kontrolnych (w tym zakresu) uprawniony jest tylko Inspektor Nadzoru, natomiast badania wykonuje (na jego zlecenie) Laboratorium Drogowe Zamawiającego.
Badania kontrolne dodatkowe
W przypadku uznania, że jeden lub więcej z wyników badań kontrolnych nie jest reprezentatywnych dla ocenianego odcinka budowy, Wykonawca ma prawo żądać przeprowadzenia badań kontrolnych dodatkowych (na jego koszt). Inspektor Nadzoru i Wykonawca decydują wspólnie o miejscach pobierania próbek, wyznaczeniu odcinków częściowych ocenianego odcinka budowy. Jeżeli odcinek częściowy przyporządkowany do badan kontrolnych nie może być jednoznacznie i zgodnie wyznaczony, to odcinek ten nie powinien być mniejszy niż 20% ocenianego odcinka budowy. Do odbioru uwzględniane są wyniki badań kontrolnych i badań kontrolnych dodatkowych do wyznaczonych odcinków częściowych.
Badania arbitrażowe
Badania arbitrażowe są powtórzeniem badań kontrolnych, co do których istnieją uzasadnione wątpliwości ze strony Inspektora Nadzoru lub Wykonawcy (np. na podstawie własnych badań).
Badania arbitrażowe wykonuje na wniosek strony kontraktu niezależne Laboratorium, które nie wykonywało badań kontrolnych. Koszty badań wraz ze wszystkimi kosztami pochodnymi, ponosi strona, na której niekorzyść przemawia wynik badania.
6.5. Certyfikaty i deklaracje zgodności
Właściwości użytkowe tych materiałów, zastosowanych w obiekcie budowlanym, w sposób trwały muszą umożliwiać prawidłowo zaprojektowanym i wykonanym obiektom budowlanym spełnienie wymagań podstawowych, o których mowa w art. 5 ust.1 pkt1. Ustawy Prawo budowlane.
Do zastosowanych materiałów budowlanych powinna być dołączona deklaracja zgodności, która upoważnia producenta do umieszczania znaku CE. Do deklaracji zgodności powinien być dołączony certyfikat Zakładowej Kontroli Produkcji wydany przez jednostkę certyfikującą.

Deklaracja powinna zawierać;
- numer nadany przez producenta
- nazwę i adres producenta lub jego upoważnionego przedstawiciela zgłoszonego w Europejskim Obszarze Gospodarczym oraz miejsce produkcji
- opis wyrobu i jego deklarowane właściwości (np. rodzaj, dane identyfikujące, zastosowanie)
- warunki, którym odpowiada wyrób tj.: odniesienie do obowiązujących norm europejskich, zgodnie z następującym przyporządkowaniem:
  - Mieszanki niezwiązane PN-EN 13285 Wymagania
  - Mieszanki związane PN-EN 14227 – 1…5 Wymagania
- warunki stosowania wyrobu;
- Numer i adres jednostki certyfikującej oraz certyfikatu Zakładowe Kontroli Produkcji
- nazwisko i stanowisko osoby upoważnionej do podpisywania deklaracji zgodności w imieniu producenta i jego uprawnionego przedstawiciela;
- datę uzyskania

Certyfikat powinien zawierać poza wyżej podanymi informacjami:
- nazwę i adres jednostki certyfikującej,
- numer certyfikatu ZKP,
- warunki i okres ważności certyfikatu, jeżeli mato zastosowanie,
- nazwisko i stanowisko osoby upoważnionej do podpisywania certyfikatu.

Producent lub jego upoważniony przedstawiciel zgłoszony w EOG jest odpowiedzialny za umieszczenie oznakowania CE. Znak CE powinien być umieszczony zgodnie z Dyrektywą 93/68/EWG na etykiecie znajdującej się na opakowaniu lub dołączonej do dokumentów handlowych (np. listu przewozowego).
Ponadto na niektóre materiały budowlane obowiązują Aprobaty Techniczne (do końca terminu ich ważności) i Wykonawca wbudowując takie materiały, jest zobowiązany przedstawić Deklarację zgodności z tymi dokumentami.
6.6. Dokumenty budowy
(1) Dziennik budowy
Dziennik budowy jest wymaganym dokumentem prawnym obowiązującym Zamawiającego i Wykonawcę w okresie od przekazania Wykonawcy terenu budowy do końca okresu gwarancyjnego.
Odpowiedzialność za prowadzenie dziennika budowy zgodnie z obowiązującymi przepisami [2] spoczywa na Wykonawcy.
Zapisy w dzienniku budowy będą dokonywane na bieżąco i będą dotyczyć przebiegu robót, stanu bezpieczeństwa ludzi i mienia oraz technicznej i gospodarczej strony budowy.
Każdy zapis w dzienniku budowy będzie opatrzony datą jego dokonania, podpisem osoby, która dokonała zapisu, z podaniem jej imienia i nazwiska oraz stanowiska służbowego. Zapisy będą czytelne, dokonane trwałą techniką, w porządku chronologicznym, bezpośrednio jeden pod drugim, bez przerw.
Załączone do dziennika budowy protokoły i inne dokumenty będą oznaczone kolejnym numerem załącznika i opatrzone datą i podpisem Wykonawcy i Inżyniera/ Kierownika projektu.
Do dziennika budowy należy wpisywać w szczególności:
- datę przekazania Wykonawcy terenu budowy,

- datę przekazania przez Zamawiającego dokumentacji projektowej,
- datę uzgodnienia przez Inspektora Nadzoru programu zapewnienia jakości i harmonogramów robót,
- terminy rozpoczęcia i zakończenia poszczególnych elementów robót,
- przebieg robót, trudności i przeszkody w ich prowadzeniu, okresy i przyczyny przerw w robotach,
- uwagi i polecenia Inspektora Nadzoru,
- daty zarządzenia wstrzymania robót, z podaniem powodu,
- zgłoszenia i daty odbiorów robót zanikających i ulegających zakryciu, częściowych i ostatecznych odbiorów robót,
- wyjaśnienia, uwagi i propozycje Wykonawcy,
- stan pogody i temperaturę powietrza w okresie wykonywania robót podlegających ograniczeniom lub wymaganiom szczególnym w związku z warunkami klimatycznymi,
- zgodność rzeczywistych warunków geotechnicznych z ich opisem w dokumentacji projektowej,
- dane dotyczące czynności geodezyjnych (pomiarowych) dokonywanych przed i w trakcie wykonywania robót,
- dane dotyczące sposobu wykonywania zabezpieczenia robót,
- dane dotyczące jakości materiałów, pobierania próbek oraz wyniki przeprowadzonych badań z podaniem, kto je przeprowadzał,
- wyniki prób poszczególnych elementów budowli z podaniem, kto je przeprowadzał,
- inne istotne informacje o przebiegu robót.

Propozycje, uwagi i wyjaśnienia Wykonawcy, wpisane do dziennika budowy będą przedłożone Inspektorowi Nadzoru do ustosunkowania się.
Decyzje Inspektora Nadzoru wpisane do dziennika budowy Wykonawca podpisuje z zaznaczeniem ich przyjęcia lub zajęciem stanowiska.
Wpis projektanta do dziennika budowy obliguje Inspektora Nadzoru do ustosunkowania się. Projektant nie jest jednak stroną umowy i nie ma uprawnień do wydawania poleceń Wykonawcy robót.
(2) Książka obmiarów
Do faktycznego rozliczenia wykonanych robót powinna służyć książka obmiarów lub inny sposób (zaakceptowany przez Inspektora Nadzoru umożliwiający czytelne udokumentowanie (wyliczenie) postępu każdego z elementów robót.
Obmiary wykonanych robót powinny być prowadzone i dokumentowane w sposób ciągły w jednostkach przyjętych w kosztorysie i odpowiednio notowane.
(3) Dokumenty laboratoryjne
Dzienniki laboratoryjne, deklaracje zgodności lub certyfikaty zgodności materiałów, orzeczenia o jakości materiałów, recepty robocze i kontrolne wyniki badań Wykonawcy będą gromadzone w formie uzgodnionej w programie zapewnienia jakości. Dokumenty te stanowią załączniki do odbioru robót. Winny być udostępnione na każde życzenie Inspektora Nadzoru.
(4) Pozostałe dokumenty budowy
Do dokumentów budowy zalicza się, oprócz wymienionych w punktach (1) - (3) następujące dokumenty:,
a) protokoły przekazania terenu budowy,
b) umowy cywilno-prawne z osobami trzecimi i inne umowy cywilno-prawne,
c) protokoły odbioru robót,
d) protokoły z narad i ustaleń,
e) korespondencję na budowie.

(5) Przechowywanie dokumentów budowy
Dokumenty budowy będą przechowywane na terenie budowy w miejscu odpowiednio zabezpieczonym. Zaginięcie któregokolwiek z dokumentów budowy spowoduje jego natychmiastowe odtworzenie w formie przewidzianej prawem.
Wszelkie dokumenty budowy będą zawsze dostępne Inspektora Nadzoru i przedstawiane do wglądu na życzenie Zamawiającego.

7. OBMIAR ROBÓT

7.1. Ogólne zasady obmiaru robót
Obmiar robót będzie określać faktyczny zakres wykonywanych robót zgodnie z dokumentacją projektową i STWiORB, w jednostkach ustalonych w kosztorysie.
Obmiaru robót dokonuje Wykonawca po pisemnym powiadomieniu Inspektora Nadzoru o zakresie obmierzanych robót i terminie obmiaru, co najmniej na 3 dni przed tym terminem.
Wyniki obmiaru będą wpisane do książki obmiarów.
Jakikolwiek błąd lub przeoczenie (opuszczenie) w ilościach podanych w ślepym kosztorysie lub gdzie indziej w STWiORB nie zwalnia Wykonawcy od obowiązku ukończenia wszystkich robót. Błędne dane zostaną poprawione wg instrukcji Inspektora Nadzoru na piśmie.

Obmiar gotowych robót będzie przeprowadzony z częstością wymaganą do celu miesięcznej płatności na rzecz Wykonawcy lub w innym czasie określonym w umowie lub oczekiwanym przez Wykonawcę a uzgodnionym z Inspektorem Nadzoru.
7.2. Zasady określania ilości robót i materiałów
Długości i odległości pomiędzy wyszczególnionymi punktami skrajnymi będą obmierzone poziomo wzdłuż linii osiowej.
Jeśli STWiORB właściwe dla danych robót nie wymagają tego inaczej, objętości będą wyliczone w m^3 jako długość pomnożona przez średni przekrój.
Ilości, które mają być obmierzone wagowo, będą ważone w tonach lub kilogramach zgodnie z wymaganiami STWiORB.
7.3. Urządzenia i sprzęt pomiarowy
Wszystkie urządzenia i sprzęt pomiarowy, stosowany w czasie obmiaru robót będą zaakceptowane przez Inspektora Nadzoru .
Urządzenia i sprzęt pomiarowy zostaną dostarczone przez Wykonawcę. Jeżeli urządzenia te lub sprzęt wymagają badań atestujących to Wykonawca będzie posiadać ważne świadectwa legalizacji.
Wszystkie urządzenia pomiarowe będą przez Wykonawcę utrzymywane w dobrym stanie, w całym okresie trwania robót.
7.4. Wagi i zasady ważenia
Wykonawca dostarczy i zainstaluje urządzenia wagowe odpowiadające odnośnym wymaganiom STWiORB Będzie utrzymywać to wyposażenie zapewniając w sposób ciągły zachowanie dokładności wg norm zatwierdzonych przez Inspektora Nadzoru.
7.5. Czas przeprowadzenia obmiaru
Obmiary będą przeprowadzone przed częściowym lub ostatecznym odbiorem odcinków robót, a także w przypadku występowania dłuższej przerwy w robotach.
Obmiar robót zanikających przeprowadza się w czasie ich wykonywania.
Obmiar robót podlegających zakryciu przeprowadza się przed ich zakryciem.
Roboty pomiarowe do obmiaru oraz nieodzowne obliczenia będą wykonane w sposób zrozumiały i jednoznaczny.
Wymiary skomplikowanych powierzchni lub objętości będą uzupełnione odpowiednimi szkicami dołączonymi do karty obmiarów.

8. ODBIÓR ROBÓT

8.1. Rodzaje odbiorów.
Roboty podlegają następującym etapom odbioru:
a) odbiorowi Robót nie zakrytych i ulegających zakryciu,
b) odbiorowi częściowemu,
c) odbiorowi ostatecznemu,
d) odbiorowi pogwarancyjnemu.
8.2. Odbiór Robót nie zakrytych i ulegających zakryciu
8.2.1. Uwagi ogólne
Odbiór Robót nie zakrytych (jak warstwy ścieralne) i ulegających zakryciu (dolne warstwy konstrukcji) polega na finalnej ocenie ich ilości i jakości. Odbiór tych Robót będzie dokonany w czasie umożliwiającym (w przypadku wystąpienia wad i usterek), wykonanie niezbędnych korekt i poprawek bez hamowania ogólnego postępu Robót.
Odbioru Robót dokonuje Inspektor Nadzoru.
Gotowość danej części Robót do odbioru zgłasza Wykonawca wpisem do Dziennika Budowy i jednoczesnym powiadomieniem Inspektora Nadzoru.
Odbiór będzie przeprowadzony niezwłocznie, nie później jednak niż w ciągu 3 dni od daty zgłoszenia.
Jakość i ilość odbieranych Robót ocenia Kierownik projektu/Inspektor Nadzoru na podstawie;
- wyników badań: kontrolnych z uwzględnieniem badań kontrolnych dodatkowych i arbitrażowych (jeśli miały miejsce)
- raportów z badań Wykonawcy,
- oceny makroskopowej wykonanego elementu
- wyników obmiarów,

Roboty uznaje się za wykonane zgodnie ze STWiORB , jeżeli w wyniku badań i sprawdzeń kontrolnych i ewentualnych badań dodatkowych i arbitrażowych przeprowadzonych przez Inspektora Nadzoru:
a) ocena makroskopowa jest pozytywna
b) co najmniej 95% wyników badań i pomiarów , z uwzględnieniem dopuszczalnych odchyleń, spełnia wymagania STWiORB
c) nie więcej niż 5% wyników badań i pomiarów , z uwzględnieniem dopuszczalnych odchyleń zwiększonych o 30%, spełnia wymagania STWiORB
Z odbioru, musi być spisany protokół, zawierający:
- datę odbioru

- nazwę zadania
- lokalizację
- przedmiot odbioru
- wymienione osoby uczestniczące w odbiorze
- wykaz występujących wad i usterek
- podjęte działania w celu wyeliminowania wad i usterek z podaniem terminu ich usunięcia
- ocenę Inspektora Nadzoru, jaki mogą mieć wpływ na trwałość i użytkowanie, wykryte wady i usterki (w przypadku ich nie usunięcia)
- wszystkie zmiany ilościowe i w technologii zaakceptowane przez Inspektora Nadzoru, a będące przedmiotem wystąpień Wykonawcy.
- podpisy stron: Inspektora Nadzoru i Kierownika Budowy

8.2.2. Postępowanie z wadami (potrącenia i rozbiórki)

Wszystkie przypadki przekroczenia wartości dopuszczalnych (określonych w poszczególnych STWiORB w pkt. 6 i nie spełniające kryteriów oceny przedstawionych w pkt. 8.2.1. ust.3, będą uznawane za wady. Mogą mieć miejsce również inne wady, które stwierdzi Komisja odbiorowa na odbiorze ostatecznym

a. Potrącenia za wady wykonanych robót

Potrąceń za wady dokonuje Komisja na odbiorze ostatecznym po przedłożeniu przez Inspektora Nadzoru

- protokółu z odbioru robót ulegających zakryciu (pkt.8.2.1 ust. 4).

b. Rozbiórka wykonanych Robót

O rozbiórkach decyduje Inspektor Nadzoru w tracie odbioru robót nie zakrytych lub ulegających zakryciu lub częściowego.

Podstawę do podjęcia decyzji o rozbiórce może stanowić fakt nie spełnienia wymagań oraz wpływ stwierdzonych wad na trwałość i eksploatację wykonanych robót.

8.3. Odbiór ostateczny Robót

Odbiór ostateczny polega na finalnej ocenie rzeczywistego wykonania Robót w odniesieniu do ich ilości, jakości i wartości. Całkowite zakończenie Robót oraz gotowość do odbioru ostatecznego będzie stwierdzona przez Wykonawcę wpisem do Dziennika Budowy z bezzwłocznym powiadomieniem na piśmie o tym fakcie Inspektora Nadzoru. Odbiór ostateczny Robót nastąpi w terminie ustalonym w Dokumentach Kontraktowych, licząc od dnia potwierdzenia przez Inspektora Nadzoru zakończenia Robót i przyjęcia dokumentów, o których mowa w punkcie 8.5. Odbioru ostatecznego Robót dokona komisja wyznaczona przez Zamawiającego w obecności Kierownika projektu, Inspektora Nadzoru i Wykonawcy. Komisja odbierająca Roboty, dokona ich oceny jakościowej na podstawie przedłożonych dokumentów, wyników badań i pomiarów, oceny wizualnej oraz zgodności wykonania Robót z Dokumentacją Projektową. W toku odbioru ostatecznego Robót komisja zapozna się z ustaleniami i decyzjami Inspektora Nadzoru, (podjętymi w trakcie realizacji zadania w odniesieniu do odbiorów Robót nie zakrytych i ulegających zakryciu) , oraz oceni ich poprawność i zasadność. Komisja dokona odbioru ostatecznego Robót, jeżeli są wykonane zgodnie z Dokumentacją projektową oraz wymaganiami STWiORB . W odniesieniu do wad zgłoszonych przez Kierownika projektu/ Inspektora Nadzoru i wykrytych w trakcie oględzin podczas odbioru, Komisja dokona potrąceń w oparciu przyjęte własne kryteria oceny, kierując się zapisami w poszczególnych STWiORB oraz przedstawioną opinią Inspektora Nadzoru , jaki wpływ na cechy eksploatacyjne i bezpieczeństwo ruchu ma określona wada.

8.4. Odbiór pogwarancyjny

Odbiór pogwarancyjny polega na ocenie wykonanych Robót związanych z usunięciem wad stwierdzonych przy odbiorze ostatecznym i zaistniałych w okresie gwarancyjnym. Odbiór pogwarancyjny będzie dokonany na podstawie oceny wizualnej obiektu.

8.5. Dokumenty do odbioru ostatecznego

Podstawowym dokumentem do dokonania odbioru ostatecznego Robót jest protokół odbioru ostatecznego Robót sporządzony wg wzoru ustalonego przez Zamawiającego. Do odbioru ostatecznego Wykonawca jest zobowiązany przygotować następujące dokumenty:

1. Dokumentację Projektową podstawową z naniesionymi zmianami oraz dodatkową, jeśli została sporządzona w trakcie realizacji Projektu.
2. STWiORB (podstawowe z Projektu i ew. uzupełniające lub zamienne).
3. Badania i pomiary
4. Certyfikaty i deklaracje zgodności
5. Dokumenty budowy
6. Protokóły z odbiorów robót nie zakrytych i ulegających zakryciu lub częściowych
7. Protokoły z odbiorów częściowych
8. Opinię technologiczna sporządzoną przez Wykonawcę
9. Sprawozdanie techniczne kierownika budowy wraz z oświadczeniem o zakończeniu Robót
10. Sprawozdanie techniczne wraz z opinię technologiczną sporządzone przez Inżyniera
11. Zestawienie wyników ze wszystkich badań zleconych przez Inspektora Nadzoru do Laboratorium Drogowego, Zamawiającego
12. Wykaz wad i usterek sporządzony przez Inspektora Nadzoru:

- rozstrzygniętych na etapie odbioru robót nie zakrytych i ulegających zakryciu lub odbiorów częściowych
- do rozstrzygnięcia przez komisję

13. Rysunki (dokumentacje) na wykonanie ewentualnych robót towarzyszących (np. na przełożenie linii telefonicznej, energetycznej, gazowej, oświetlenia, wodociągowej itp.) oraz protokoły odbioru i przekazania tych robót właścicielom urządzeń.
14. Geodezyjną inwentaryzację powykonawczą Robót i sieci uzbrojenia terenu.
15. Kopię mapy zasadniczej powstałej w wyniku geodezyjnej inwentaryzacji powykonawczej.

W przypadku, gdy wg komisji, Roboty pod względem przygotowania dokumentacyjnego nie będą gotowe do odbioru ostatecznego, komisja w porozumieniu z Wykonawcą wyznaczy ponowny termin odbioru ostatecznego Robót.
Wykaz wszystkich robót, które zdaniem komisji trzeba poprawić lub uzupełnić (wraz z terminami), sporządzi Inspektor Nadzoru.

9. PODSTAWA PŁATNOŚCI

9.1. Ustalenia ogólne
Podstawą płatności jest cena jednostkowa skalkulowana przez Wykonawcę za jednostkę obmiarową ustaloną dla danej pozycji kosztorysu.
Dla pozycji kosztorysowych wycenionych ryczałtowo podstawą płatności jest wartość (kwota) podana przez Wykonawcę w danej pozycji kosztorysu.
Cena jednostkowa lub kwota ryczałtowa pozycji kosztorysowej będzie uwzględniać wszystkie czynności, wymagania i badania składające się na jej wykonanie, określone dla tej roboty w STWiORB i w dokumentacji projektowej.
Ceny jednostkowe lub kwoty ryczałtowe robót będą obejmować:
- robociznę bezpośrednią wraz z towarzyszącymi kosztami,
- wartość zużytych materiałów wraz z kosztami zakupu, magazynowania, ewentualnych ubytków i transportu na teren budowy,
- wartość pracy sprzętu wraz z towarzyszącymi kosztami,
- koszty pośrednie, zysk kalkulacyjny i ryzyko,
- podatki obliczone zgodnie z obowiązującymi przepisami.

Do cen jednostkowych nie należy wliczać podatku VAT.
9.2. Warunki umowy i wymagania ogólne D-00.00.00
Koszt dostosowania się do wymagań warunków umowy i wymagań ogólnych zawartych w D-00.00.00, obejmuje spełnienie wszystkich warunków określonych w w/w dokumentach, a nie wyszczególnionych w kosztorysie.
9.3. Objazdy, przejazdy i organizacja ruchu
Koszt wybudowania objazdów/przejazdów i organizacji ruchu obejmuje:
(a) opracowanie oraz uzgodnienie z Inspektorem Nadzoru i odpowiednimi instytucjami projektu organizacji ruchu na czas trwania budowy wraz z dostarczeniem kopii projektu Inspektorowi Nadzoru i wprowadzaniem dalszych zmian i uzgodnień wynikających z postępu robót,
(b) ustawienie tymczasowego oznakowania i oświetlenia zgodnie z wymaganiami bezpieczeństwa ruchu,
(c) opłaty/dzierżawy terenu,
(d) przygotowanie terenu,
Koszt utrzymania objazdów/przejazdów i organizacji ruchu obejmuje:
(g)oczyszczanie, przestawienie, przykrycie i usunięcie tymczasowych oznakowań pionowych, poziomych, barier i świateł,
(h) utrzymanie płynności ruchu publicznego.
Koszt likwidacji objazdów/przejazdów i organizacji ruchu obejmuje:
(i) usunięcie wbudowanych materiałów i oznakowania,
(j)doprowadzenie terenu do stanu pierwotnego.

10. PRZEPISY ZWIĄZANE

Ustawa z dnia 7 lipca 1994 r. - Prawo budowlane (Dz. U. Nr 89, poz. 414 z późniejszymi zmianami).
Zarządzenie Ministra Infrastruktury z dnia 19 listopada 2001 r. w sprawie dziennika budowy, montażu i rozbiórki oraz tablicy informacyjnej (Dz. U. Nr 138, poz. 1555).
Ustawa z dnia 21 marca 1985 r. o drogach publicznych (Dz. U. Nr 14, poz. 60 z późniejszymi zmianami).

D-01.02.04 ROZBIÓRKA ELEMENTÓW DRÓG

1. WSTĘP

1.1.Przedmiot STWiORB

Przedmiotem niniejszej STWiORB są wymagania dotyczące wykonania i odbioru robót drogowych dla zadania I – wykonanie nakładki asfaltowej wraz z odtworzeniem poboczy w Natolinie, Gmina Nowosolna.

1.2. Zakres stosowania STWiORB

Specyfikacja techniczna STWiORB stanowi obowiązującą podstawę jako dokument przetargowy i kontraktowy przy zlecaniu i realizacji zgodnie z p.1.1,

1.3. Zakres robót objętych STWiORB

Ustalenia zawarte w niniejszej specyfikacji dotyczą zasad prowadzenia robót koniecznych do wykonania rozbiórki:

- nawierzchni bitumicznej w sposób mechaniczny
- podbudowy z tłucznia kamiennego

1.4. Określenia podstawowe

Stosowane określenia podstawowe są zgodne z obowiązującymi, odpowiednimi polskimi normami oraz z definicjami podanymi w STWiORB D-M-00.00.00 „Wymagania ogólne" pkt 1.4.

1.5. Ogólne wymagania dotyczące robót

Ogólne wymagania dotyczące robót podano w STWiORB D-M-00.00.00 „Wymagania ogólne" pkt 1.5

2. MATERIAŁY

2.1. Ogólne wymagania dotyczące materiałów

Ogólne wymagania dotyczące materiałów, ich pozyskiwania i składowania, podano w STWiORB D-M-00.00.00 „Wymagania ogólne" pkt 2.

2.2 Materiały z rozbiórki

Materiały z rozbiórki uznanae przez Inspektora Nadzoru za nie nadające się do dalszego użytkowania, są własnością Wykonawcy i powinny być wywiezione poza teren budowy i zmagazynowane zgodnie z Ustawą o odpadach – na koszt Wykonawcy. .

3. SPRZĘT

3.1. Ogólne wymagania dotyczące sprzętu

Ogólne wymagania dotyczące sprzętu podano w STWiORB D-M-00.00.00 „Wymagania ogólne" pkt 3.

3.2. Sprzęt do rozbiórki

Do wykonania robót związanych z rozbiórką elementów dróg, może być wykorzystany sprzęt podany poniżej, lub inny zaakceptowany przez Inspektora Nadzoru :

- spycharki,
- ładowarki,
- samochody ciężarowe,
- zrywarki,
- młoty pneumatyczne,
- piły mechaniczne,
- koparki.

4. TRANSPORT

4.1. Ogólne wymagania dotyczące transportu

Ogólne wymagania dotyczące transportu podano w STWiORB D-M-00.00.00 „Wymagania ogólne" pkt 4.

4.2. Transport materiałów z rozbiórki

Materiał z rozbiórki można przewozić dowolnym środkiem transportu.

5. WYKONANIE ROBÓT

5.1. Ogólne zasady wykonania robót

Ogólne zasady wykonania robót podano w STWiORB D-M-00.00.00 „Wymagania ogólne" pkt 5.

5.2. Wykonanie robót rozbiórkowych

Roboty rozbiórkowe elementów dróg obejmują usunięcie z terenu budowy wszystkich elementów wymienionych w pkt 1.3, zgodnie ze wskazaniami Inspektora Nadzoru .

Roboty rozbiórkowe można wykonywać mechanicznie lub ręcznie w sposób określony w STWiORB; .

Wszystkie materiały uznane przez Inspektora Nadzoru za nie nadające się do dalszego użytkowania, stają się własnością Wykonawcy i powinny być usunięte poza teren budowy na wyodrębnione miejsce składowania. Takie miejsce przed przystąpieniem do robót, Wykonawca zobowiązany jest pozyskać na własny koszt postępując zgodnie z zasadami zawartymi w Ustawie o odpadach..

Informację o jego lokalizacji oraz dokumenty potwierdzające uzyskania zgody na składowanie materiałów , musi przedłożyć Inspektorowi Nadzoru .Natomiast dla materiałów nadających się do ponownego wbudowania , miejsce składowania wskazuje Zamawiający.

6. KONTROLA JAKOŚCI ROBÓT

6.1. Ogólne zasady kontroli jakości robót

Ogólne zasady kontroli jakości robót podano w STWiORB D-M-00.00.00 „Wymagania ogólne" pkt 6.

6.2. Kontrola jakości robót rozbiórkowych

Kontrola jakości robót polega na wizualnej ocenie kompletności wykonanych robót rozbiórkowych oraz sprawdzeniu stopnia uszkodzenia elementów przewidzianych do powtórnego wykorzystania.

7. OBMIAR ROBÓT

7.1. Ogólne zasady obmiaru robót

Ogólne zasady obmiaru robót podano w STWiORB D-M-00.00.00 „Wymagania ogólne", pkt 7.

7.2. Jednostka obmiarowa

Jednostką obmiarową robót związanych z rozbiórką elementów dróg jest:

- dla nawierzchni - m^2 (metr kwadratowy),
- dla podbudów - m^2 (metr kwadratowy),
- dla krawężnika i obrzeży – mb (metr bieżący)

8. ODBIÓR ROBÓT

8.1 Ogólne zasady odbioru robót

Ogólne ustalenia dotyczące odbioru robót podano w STWiORB D-M-00.00.00 „Wymagania ogólne" pkt 8.

8.2. Sposób odbioru robót

Odbioru robót należy dokonywać w oparciu o zasady określone w STWiORB Wymagania ogólne p.8.2 . w odniesieniu do wymagań określonych w p 6 (niniejszej STWiORB).

9. PODSTAWA PŁATNOŚCI

9.1. Ogólne ustalenia dotyczące podstawy płatności

Ogólne ustalenia dotyczące podstawy płatności podano w STWiORB D-M-00.00.00 „Wymagania ogólne" pkt 9.

9.2. Cena jednostki obmiarowej

Cena wykonania robót obejmuje:

- wyznaczenie powierzchni przeznaczonej do rozbiórki,
- rozebranie wszelkich konstrukcji
- wyrównanie podłoża i uporządkowanie terenu rozbiórki;
- załadunek i wywiezienie poza plac budowy wszystkich materiałów nie przydatnych do wbudowania

10. PRZEPISY ZWIĄZANE

Normy

1.	PN-S-02205	Drogi samochodowe. Roboty ziemne. Wymagania i badania
2.	BN-77/8931-12	Oznaczenie wskaźnika zagęszczenia gruntu.

D – 01.01.01 ODTWORZENIE TRASY I PUNKTÓW WYSOKOŚCIOWYCH

1. WSTĘP

1.1.Przedmiot STWiORB

Przedmiotem niniejszej STWiORB są wymagania dotyczące wykonania i odbioru robót drogowych dla zadania I – wykonanie nakładki asfaltowej wraz z odtworzeniem poboczy w Natolinie, Gmina Nowosolna.

1.2. Zakres stosowania STWiORB

Specyfikacja techniczna STWiORB stanowi obowiązującą podstawę jako dokument przetargowy i kontraktowy przy zlecaniu i realizacji zadania zgodnie z p.1.1,

1.3. Zakres robót objętych STWiORB

Ustalenia zawarte w niniejszej specyfikacji dotyczą zasad prowadzenia robót pomiarowych niżej wymienionych:

a) odtworzenie trasy i punktów wysokościowych wraz z ich zastabilizowaniem

b) inwentaryzacja geodezyjna:

- stanu istniejącego nawierzchni
- po wykonaniu koryta pod nowe konstrukcje nawierzchni,
- po wykonaniu każdej nowej warstwy w konstrukcji nawierzchni
- powierzchni z całego wykonanego zadania

c) wyznaczenie przekrojów poprzecznych (i ich zastabilizowanie na czas budowy) co 20 m do pomiarów (geodezyjnych) kontrolnych na poszczególnych warstwach,

a) odtworzenie wszystkich punktów geodezyjnych naruszonych lub zniszczonych w trakcie budowy

1.4. Określenia podstawowe

1.4.1. Punkty główne trasy - punkty załamania osi trasy, punkty kierunkowe oraz początkowy i końcowy punkt trasy.

1.4.2. Pozostałe określenia podstawowe są zgodne z obowiązującymi, odpowiednimi polskimi normami i z definicjami podanymi w STWiORB D-00.00.00 „Wymagania ogólne” pkt 1.4.

1.5. Ogólne wymagania dotyczące robót

Ogólne wymagania dotyczące robót podano w STWiORB D-00.00.00 „Wymagania ogólne” pkt 1.5.

2. MATERIAŁY

2.1. Ogólne wymagania dotyczące materiałów

Ogólne wymagania dotyczące materiałów, ich pozyskiwania i składowania podano w STWiORB D-00.00.00 „Wymagania ogólne” pkt 2.

2.2. Rodzaje materiałów

Do stabilizacji punktów należy stosować paliki drewniane średnicy 5 ÷ 8 cm i długości około 30 cm, a dla punktów utrwalanych w istniejącej nawierzchni bolce stalowe średnicy 5 mm i długości 4 ÷ 5 cm. „Świadki” powinny mieć długość około 50 cm i przekrój prostokątny.

3. SPRZĘT

3.1. Ogólne wymagania dotyczące sprzętu

Ogólne wymagania dotyczące sprzętu podano w STWiORB D-00.00.00 „Wymagania ogólne” pkt 3.

3.2. Sprzęt pomiarowy

Do odtworzenia sytuacyjnego trasy i punktów wysokościowych należy stosować następujący sprzęt:

- teodolity lub tachimetry,
- niwelatory,
- tyczki,
- łaty,
- taśmy stalowe, szpilki.
- samochód dostawczy

Sprzęt stosowany do odtworzenia trasy drogowej i jej punktów wysokościowych powinien gwarantować uzyskanie wymaganej dokładności pomiaru.

4. TRANSPORT

4.1. Ogólne wymagania dotyczące transportu

Ogólne wymagania dotyczące transportu podano w STWiORB D-M-00.00.00 „Wymagania ogólne” pkt 4.

4.2. Transport sprzętu i materiałów

Sprzęt i materiały do odtworzenia trasy można przewozić dowolnymi środkami transportu.

5. WYKONANIE ROBÓT

5.1. Ogólne zasady wykonania robót

Ogólne zasady wykonania robót podano w STWiORB D-00.00.00 „Wymagania ogólne” pkt 5.

5.2. Zasady wykonywania prac pomiarowych
Prace pomiarowe powinny być wykonane zgodnie z obowiązującymi Instrukcjami GUGiK (od 1 do 7). przez geodetę uprawnionego
W oparciu o materiały dostarczone przez Zamawiającego, Wykonawca powinien przeprowadzić obliczenia i pomiary geodezyjne niezbędne do szczegółowego wytyczenia robót.
Prace pomiarowe powinny być wykonane przez osoby posiadające odpowiednie kwalifikacje i uprawnienia.
Wykonawca powinien natychmiast poinformować Inspektora Nadzoru o wszelkich błędach wykrytych w wytyczeniu punktów głównych trasy i (lub) reperów roboczych. Błędy te powinny być usunięte na koszt Zamawiającego.
Zaniechanie powiadomienia Inspektora Nadzoru o niezgodnościach oznacza, że roboty dodatkowe w takim przypadku obciążą Wykonawcę.
Wszystkie roboty, które bazują na pomiarach Wykonawcy, nie mogą być rozpoczęte przed zaakceptowaniem wyników pomiarów przez Inspektora Nadzoru.
Punkty wierzchołkowe, punkty główne trasy i punkty pośrednie osi trasy muszą być zaopatrzone w oznaczenia określające w sposób wyraźny i jednoznaczny charakterystykę i położenie tych punktów. Forma i wzór tych oznaczeń powinny być zaakceptowane przez Inspektora Nadzoru.
Wykonawca jest odpowiedzialny za ochronę wszystkich punktów pomiarowych i ich oznaczeń w czasie trwania robót. Jeżeli znaki pomiarowe przekazane przez Zamawiającego zostaną zniszczone przez Wykonawcę świadomie lub wskutek zaniedbania, a ich odtworzenie jest konieczne do dalszego prowadzenia robót, to zostaną one odtworzone na koszt Wykonawcy.
Wszystkie pozostałe prace pomiarowe konieczne dla prawidłowej realizacji robót należą do obowiązków Wykonawcy.
5.3. Sprawdzenie wyznaczenia punktów głównych osi trasy i punktów wysokościowych
Punkty wierzchołkowe trasy i inne punkty główne powinny być zastabilizowane w sposób trwały a także dowiązane do punktów pomocniczych, położonych poza granicą robót. Maksymalna odległość pomiędzy punktami głównymi na odcinkach prostych nie może przekraczać 500 m.
Wykonawca powinien założyć robocze punkty wysokościowe (repery robocze) wzdłuż osi trasy drogowej. Maksymalna odległość między reperami roboczymi wzdłuż trasy drogowej w terenie płaskim powinna wynosić 500 metrów..
Repery robocze należy założyć poza granicami robót związanych z wykonaniem trasy drogowej. Repery robocze należy założyć w postaci słupków betonowych lub grubych kształtowników stalowych, osadzonych w gruncie w sposób wykluczający osiadanie, zaakceptowany przez Inspektora Nadzoru
Rzędne reperów roboczych należy określać z taką dokładnością, aby średni błąd niwelacji po wyrównaniu był mniejszy od 4 mm/km, stosując niwelację podwójną w nawiązaniu do reperów państwowych.
Repery robocze powinny być wyposażone w dodatkowe oznaczenia, zawierające wyraźne i jednoznaczne określenie ich nazwy i rzędnej.
5.4. Odtworzenie osi trasy
Oś trasy powinna być wyznaczona w punktach głównych i w punktach pośrednich w odległości zależnej od charakterystyki terenu i ukształtowania trasy, lecz nie rzadziej niż co 20 metrów.
Do utrwalenia osi trasy w terenie należy użyć materiałów wymienionych w pkt 2.2.
Usunięcie znaków z osi jezdni jest dopuszczalne tylko wówczas, gdy Wykonawca robót zastąpi je odpowiednimi palami po obu stronach osi, umieszczonych poza granicą robót.
Wyniki pomiarów, Wykonawca jest zobowiązany przedstawić Inspektorowi Nadzoru.
5.5. Wyznaczenie stałych punktów pomiaru geodezyjnego (kontrolnego)
Przed przystąpieniem do robót na czas ich wykonywania, należy wyznaczyć co 20m (w pasie robót) stałe punkty do pomiaru geodezyjnego (kontrolnego) w przekroju poprzecznym drogi.
Ilość punktów w przekroju porzecznym powinna być tak dobrana by dokładnie zdjąć przekrój na każdym w/w etapie wykonywanych robót.
Punkty określające wyznaczenie przekrojów należy zastabilizować w gruncie w sposób trwały i chronić przed zniszczeniem przez okres trwania robót.. Ich lokalizację należy określić za pomocą współrzędnych.
Przed rozpoczęciem robót, taki plan przekrojów, Wykonawca jest zobowiązany przedłożyć Inspektorowi Nadzoru.
Każdorazowo, Inspektor Nadzoru zanim wyda zgodę na wykonywanie następnej warstwy, Wykonawca musi przekazać komplet opracowanych wyników pomiaru geodezyjnego z warstwy niżej położonej.

6. KONTROLA JAKOŚCI ROBÓT

6.1. Ogólne zasady kontroli jakości robót
Ogólne zasady kontroli jakości robót podano w STWiORB D-00.00.00 „Wymagania ogólne” pkt 6.

6.2. Kontrola jakości prac pomiarowych
Kontrolę jakości prac pomiarowych związanych z odtworzeniem trasy i punktów wysokościowych należy prowadzić według ogólnych zasad określonych w instrukcjach i wytycznych GUGiK (1,2,3,4,5,6,7) zgodnie z wymaganiami podanymi w pkt 5.4.

7. OBMIAR ROBÓT

7.1. Ogólne zasady obmiaru robót
Ogólne zasady obmiaru robót podano w STWiORB D-00.00.00 „Wymagania ogólne" pkt 7.
7.2. Jednostka obmiarowa
Jednostką obmiarową jest km (kilometr) odtworzonej trasy w terenie i mapy powykonawczej.

8. ODBIÓR ROBÓT

8.1. Ogólne zasady odbioru robót
Ogólne zasady odbioru robót podano w STWiORB D-00.00.00 „Wymagania ogólne" pkt 8.
8.2. Odbiór robót
Odbiór robót przez Inspektora Nadzoru może nastąpić po przedłożeniu przez Wykonawcę, wszystkich szkiców geodezyjnych z wykonanych pomiarów (określonych w STWiORB) wraz z opracowanymi tabelami wyników. Ponadto, do odbioru ostatecznego przez Komisję, Wykonawca jest zobowiązany przedłożyć mapę powykonawczą.
Nie spełnienie wymagań określonych w STWiORB i zgłoszenie ich na Odbiorze ostatecznym przez Inspektora Nadzoru , spowoduje działanie Komisji w kierunku naliczenia potrąceń lub niezapłacenia za dany rodzaj robót (w przypadku braku możliwości uzupełnienia niedociągnięć).

9. PODSTAWA PŁATNOŚCI

9.1. Ogólne ustalenia dotyczące podstawy płatności
Ogólne ustalenia dotyczące podstawy płatności podano w STWiORB D-00.00.00 „Wymagania ogólne" pkt 9.
9.2. Cena jednostki obmiarowej
Cena 1 km wykonania robót obejmuje:

- sprawdzenie wyznaczenia punktów głównych osi trasy i punktów wysokościowych,
- uzupełnienie osi trasy dodatkowymi punktami,
- zastabilizowanie punktów głównych w sposób trwały, ochrona ich przed zniszczeniem i oznakowanie ułatwiające odszukanie i ewentualne odtworzenie.
- odtworzenie (ewentualnie zniszczonych lub uszkodzonych) punktów geodezyjnych
- wyznaczenie (na czas budowy) punktów pomiaru geodezyjnego (kontrolnego)co 20m
- zakup, dowiezienie materiałów niezbędnych do wyznaczenia punktów wynikających z wyżej wymienionych robót
- inwentaryzację geodezyjną w zakresie określonym w p. 1.3
- mapę powykonawczą
- pobranie niezbędnych materiałów geodezyjnych z Ośrodka Geodezji.

10. PRZEPISY ZWIĄZANE

Instrukcja techniczna O-1. Ogólne zasady wykonywania prac geodezyjnych.
Instrukcja techniczna G-3. Geodezyjna obsługa inwestycji, GUGiK, W-wa 1979
Instrukcja techniczna G-1. Geodezyjna osnowa pozioma, GUGiK 1978.
Instrukcja techniczna G-2. Wysokościowa osnowa geodezyjna, GUGiK 1983.
Instrukcja techniczna G-4. Pomiary sytuacyjne i wysokościowe, GUGiK 1979.
Wytyczne techniczne G-3.2. Pomiary realizacyjne, GUGiK 1983.
Wytyczne techniczne G-3.1. Osnowy realizacyjne, GUGiK 1983
Ustawa z dn. 17.05.1989r Prawo geodezyjne i kartograficzne (Dz.U. Nr 240)

D – 03.01.01. PRZEPUSTY Z RUR PEHD, SPIRALNIE KARBOWANYCH

1. WSTĘP

1.1. Przedmiot STWiORB

Przedmiotem niniejszej STWiORB są wymagania dotyczące wykonania i odbioru robót drogowych dla zadania I – wykonanie nakładki asfaltowej wraz z odtworzeniem poboczy w Natolinie, Gmina Nowosolna.

1.2. Zakres stosowania STWiORB

STWiORB jest stosowana jako Dokument Przetargowy i Kontraktowy przy zlecaniu i realizacji Robót wymienionych w punkcie 1.1.

1.3. Zakres robót objętych STWiORB

Ustalenia zawarte w niniejszej specyfikacji dotyczą zasad prowadzenia robót związanych z wykonaniem i odbiorem przepustu rurowego z polietylenu wysokiej gęstości (HDPE), z rur spiralnie karbowanych, budowanego pod koroną drogi o średnicy ø 60.

1.4. Określenia podstawowe

1.4.1. Przepust – obiekt wybudowany w formie zamkniętej obudowy konstrukcyjnej, służący do przepływu małych cieków wodnych pod nasypem korpusu drogowego lub służący do ruchu kołowego i pieszego.

1.4.2. Przepust rurowy – przepust, którego konstrukcja nośna wykonana jest z rur.

1.4.3. Polietylen HDPE – wysokoudarowa odmiana polietylenu wysokiej gęstości, charakteryzująca się dobrą odpornością na działanie roztworu soli i olejów mineralnych oraz ograniczoną odpornością na benzynę.

1.4.4. Przepust z rur polietylenowych spiralnie karbowanych – przepust rurowy z polietylenu HDPE, którego zewnętrzna powierzchnia rur jest ukształtowana w formie spiralnego karbu o wielkości i skoku zwoju dostosowanego do średnicy rury.

1.4.5. Złączka do rur – element służący do połączenia dwóch odcinków rur, przy montażu przepustu.

1.4.6. Element zaciskowy – opaska zaciskowa lub śruba zaciskająca złączkę, przy łączeniu dwóch odcinków rur.

1.4.7. Pozostałe określenia podstawowe są zgodne z obowiązującymi, odpowiednimi polskimi normami i z definicjami podanymi w ST D-00.00.00 „Wymagania ogólne”[1] pkt 1.4.

1.5. Ogólne wymagania dotyczące robót

Ogólne wymagania dotyczące robót podano w STWiORB D-00.00.00 „Wymagania ogólne” [1] pkt 1.5.

2. MATERIAŁY

2.1. Ogólne wymagania dotyczące materiałów

Ogólne wymagania dotyczące materiałów, ich pozyskiwania i składowania, podano w STWiORB D-00.00.00 „Wymagania ogólne” [1] pkt 2.

2.2. Materiały do wykonania robót

2.2.1. Zgodność materiałów z dokumentacją projektową i aprobatą techniczną

Materiały do wykonania robót powinny być zgodne z ustaleniami dokumentacji projektowej lub ST oraz z aprobatą techniczną.

2.2.2. Rodzaje materiałów

Materiałami stosowanymi przy wykonywaniu przepustu są:

- rury polietylenowe HDPE spiralnie karbowane oraz elementy łączące rury, jak złączki, paski zaciskowe lub śruby, odpowiadające wymaganiom aprobaty technicznej,
- materiał, stanowiący fundament pod rury i do zasypki przepustu, zgodny z dokumentacją projektową, np. mieszanka kruszywa naturalnego (pospółka) odpowiadająca wymaganiom PN-B-11111:1996, o uziarnieniu 0÷20 mm lub 0÷31,5 mm,
- materiał do wykonania umocnienia skarp na wlocie i wylocie przepustu, zgodny z dokumentacją projektową, np. z kostki brukowej betonowej ułożonej na podbudowie betonowej,
- prefabrykowane ścianki oporowe żelbetowe ze skrzydełkami pod katem 45^0.

2.2.3. Składowanie materiałów

Rury polietylenowe oraz złączki i paski zaciskowe należy przechowywać tak, aby nie uległy mechanicznemu uszkodzeniu.

Podłoże, na którym składuje się rury, musi być równe, umożliwiające spoczywanie rury na karbach na całej długości rury. Rury można składować warstwowo do wysokości max 3,2 m. Rury układane swobodnie zaleca się układać warstwami prostopadłymi względem siebie. Układanie można wykonywać z podpórkami drewnianymi lub metalowymi zapobiegającymi przemieszczaniu rur. Kształt podpórek musi być taki, aby nie występował zbyt duży nacisk na sąsiednie warstwy rur, mogący spowodować ich uszkodzenie. Okres składowania na wolnym powietrzu nie powinien przekraczać 2 lat.

Składowanie innych materiałów powinno odpowiadać wymaganiom norm i STWiORB, wymienionych w punkcie 2.2.2.

3. SPRZĘT

3.1. Ogólne wymagania dotyczące sprzętu

Ogólne wymagania dotyczące sprzętu podano w STWiORB, D-00.00.00 „Wymagania ogólne", pkt 3.

3.2. Sprzęt stosowany do wykonania robót

Przy wykonywaniu robót Wykonawca w zależności od potrzeb, powinien wykazać się możliwością korzystania ze sprzętu dostosowanego do przyjętej metody robót, jak np.:

- koparką chwytakową na podwoziu gąsienicowym o pojemności łyżki 0,4 m^3,
- ubijakiem spalinowym, płytą wibracyjną, walcem lub innym sprzętem zagęszczającym,
- sprzętem transportowym,
- sprzętem do rozładunku rur, jak lekkim sprzętem dźwigowym, wózkami widłowymi (rozładunek może też być wykonywany ręcznie).

Uwaga: W czasie rozładunku rur należy zwracać uwagę, żeby nie uszkodzić karbów, np. przez zbyt energiczne wyciąganie rur, co powoduje tarcie karbów o podłoże.

Sprzęt powinien odpowiadać wymaganiom określonym w dokumentacji projektowej, ST, instrukcjach producentów lub propozycji Wykonawcy i powinien być zaakceptowany przez Inżyniera.

4. TRANSPORT

4.1. Ogólne wymagania dotyczące transportu

Ogólne wymagania dotyczące transportu podano w STWiORB D-00.00.00 „Wymagania ogólne", pkt 4.

4.2. Transport materiałów

Materiały sypkie i drobne przedmioty można przewozić dowolnymi środkami transportu, w warunkach zabezpieczających je przed zanieczyszczeniem, zmieszaniem z innymi materiałami i nadmiernym zawilgoceniem.

Rury należy ułożyć równomiernie na całej powierzchni ładunkowej obok siebie i zabezpieczyć przed możliwością przesuwania się podczas transportu. Nie należy dopuścić, aby więcej niż 1 m rury wystawało poza obrys środka transportowego.

5. WYKONANIE ROBÓT

5.1. Ogólne zasady wykonania robót

Ogólne zasady wykonania robót podano w STWiORB, D-00.00.00 „Wymagania ogólne", pkt 5.

5.2. Zasady wykonywania robót

Sposób wykonania robót powinien być zgodny z dokumentacją projektową i ST. W przypadku braku wystarczających danych można korzystać z ustaleń podanych w niniejszej specyfikacji oraz z informacji podanych w załącznikach.

Podstawowe czynności przy wykonywaniu robót obejmują:

- roboty przygotowawcze,
- wykonanie wykopów, np. pod ławę lub w korpusie istniejącej drogi,
- wykonanie fundamentu (ławy) pod rury, np. z mieszanki kruszywa naturalnego (pospółki), ew. z betonu pod przepustem lub jego częścią,
- ułożenie rury na ławie w jednym odcinku lub w odcinkach, wymagających połączenia kolejnych dwóch rur złączką,
- wykonanie zasypki przepustu,
- umocnienie skarp przy wlocie i wylocie przepustu,
- roboty wykończeniowe.

5.3. Roboty przygotowawcze

Przed przystąpieniem do robót należy, na podstawie dokumentacji projektowej, ST lub wskazań Inżyniera:

- ustalić lokalizację robót,
- ew. ustalić dane niezbędne do szczegółowego wytyczenia robót oraz ustalenia danych wysokościowych,
- usunąć przeszkody, np. drzewa, krzaki, obiekty, elementy dróg, ogrodzeń itd.,
- ew. odwodnić teren budowy w zakresie uzgodnionym z Inżynierem,
- ew. dokonać przełożenia koryta cieku do czasu wybudowania przepustu, wg osobnej dokumentacji projektowej.

5.4. Wykonanie wykopów

Wykonanie wykopów powinno być zgodne z dokumentacją projektową. Dobór sprzętu i metody wykonania należy dostosować do rodzajów gruntu, objętości robót i odległości transportu.

Dno wykopu powinno być wyrównane z dokładnością, co najmniej ± 2 cm.

5.5. Ława pod przepustem

W przypadku układania przepustu bezpośrednio na gruncie (np. piaszczystym), kształt podłoża powinien być wyprofilowany stosownie do kształtu spodu rury.

Jeśli grunt podłoża wymaga rozłożenia nacisku, to rury przepustu powinny być układane na zagęszczonej warstwie podsypki (ławie) o grubości ustalonej w dokumentacji projektowej, z mieszanki kruszywa naturalnego o uziarnieniu np. 0÷20 mm, bez zanieczyszczeń. W przypadku wykonywania robót w zimie, gdy dno wykopu jest przemarznięte, zaleca się ułożyć podsypkę w sposób przedstawiony na rysunku 6. Podsypkę należy zagęścić do $I_s \geq 0,98$ Proctora normalnego. Górna jej warstwa o grubości równej wysokości karbu powinna być luźna, aby karby rury mogły swobodnie się w niej zagłębić.

5.6. Ułożenie rur przepustu na ławie

Ułożenia rury na ławie należy dokonać po zaniwelowaniu poziomu dna i wytyczeniu osi przepustu. Zaleca się układać rurę w jednym odcinku, jeśli możliwa jest dostawa rury o odpowiedniej długości, wynikająca z asortymentu produkcji i możliwości transportowych. W innych przypadkach, przepust złożony z dwóch lub większej liczby rur powinien mieć połączenia złączkami poszczególnych odcinków rur.

Łączenie dwóch odcinków rur polega na:

- ułożeniu na ławie złączki,
- położeniu na złączce dwóch sąsiednich końców rur,
- zamknięciu złączki,
- założeniu w złączce pasków lub śrub zaciskowych i zaciągnięcie ich.

Długość końcowego odcinka rury, mierzona w najkrótszym miejscu nie powinna być mniejsza niż 2 m. W przypadku gdy przepust ułożono na ławie, po uprzednim połączeniu odcinków rur poza ławą, należy sprawdzić skuteczność połączeń między rurami.

Rurę przepustu po ułożeniu należy ustabilizować w taki sposób, aby nie zmieniła swojego położenia w czasie zasypywania przepustu. Można dokonać tego podsypką wspierającą (patrz rys. 8).

Przycięcie skrajnych rur do płaszczyzny skarpy można wykonać przed montażem przepustu lub też na budowie po wykonaniu nasypu.

5.7. Zasypka przepustu

Zasypka przepustu do wysokości co najmniej 30 cm ponad górną krawędź przepustu (patrz rys. 8) powinna być wykonana mieszanką kruszywa naturalnego o frakcji 0 ÷ 31,5 mm o klasie niejednorodności D5 lub piaskiem gruboziarnistym.

Zasypka powinna być wykonywana:

- równomiernie i równocześnie z obu stron przepustu,
- warstwami o grubości maksimum 30 cm, zagęszczonymi do wskaźnika zagęszczenia $I_s \geq 0,95$ w strefie bezpośredniej przy rurze $I_s \geq 0,98$ w pozostałej strefie,
- ze sprawdzaniem rzędnych posadowienia przepustu w celu niedopuszczenia do jego wypychania lub przemieszczania poziomego,
- ze zwróceniem uwagi, aby średnica ziaren kruszywa, układanego bezpośrednio na rurze, nie przekraczała wielkości skoku karbu zewnętrznego rury.

Jeśli grubość naziomu nad przepustem nie przekracza 1,0 m, to cały materiał zasypowy powinien odpowiadać wymaganiom określonym dla zasypki grubości 30 cm. Szczególnie starannie należy wykonać podsypkę wspierającą przepust, umieszczoną w obszarze ograniczonym ćwiartką koła nad ławą (patrz rys. 9 i 10). Materiał na podsypkę wspierającą powinien odpowiadać wymaganiom mieszanki z kruszywa 0÷20 mm dla ławy.

5.8. Umocnienie skarp przy wlocie i wylocie przepustu

Umocnienie skarpy betonową kostką brukową, lub ścianka oporowa wlotu i wylotu przepustu ze skrzydełkami skośnymi i dnem.

Betonowa kostka brukowa powinna odpowiadać wymaganiom STWiORB, D-05.03.01,

5.9. Roboty wykończeniowe

Roboty wykończeniowe powinny być zgodne z dokumentacją projektową i ST. Do robót wykończeniowych należą prace związane z dostosowaniem wykonanych robót do istniejących warunków terenowych, takie jak:

- odtworzenie przeszkód czasowo usuniętych, np. parkanów, ogrodzeń nawierzchni, chodników, krawężników itp.,
- niezbędne uzupełnienia zniszczonej w czasie robót roślinności, tj. obsianie trawników, nasadzenia krzewów, ewentualnie drzew,
- roboty porządkujące otoczenie terenu robót.

6. KONTROLA JAKOŚCI ROBÓT

6.1. Ogólne zasady kontroli jakości robót

Ogólne zasady kontroli jakości robót podano w STWiORB, D-00.00.00 „Wymagania ogólne”, pkt 6.

6.2. Badania przed przystąpieniem do robót

Przed przystąpieniem do robót Wykonawca powinien:

- uzyskać wymagane dokumenty, dopuszczające wyroby budowlane do obrotu i powszechnego stosowania (aprobaty techniczne, certyfikaty zgodności, deklaracje zgodności, ew. badania materiałów wykonane przez dostawców itp.),

- ew. wykonać własne badania właściwości materiałów przeznaczonych do wykonania robót, określone w pkt-cie 2,
- sprawdzić cechy zewnętrzne gotowych materiałów z tworzyw i prefabrykowanych.

Wszystkie dokumenty oraz wyniki badań Wykonawca przedstawia Inżynierowi lub Inspektorowi Nadzoru do akceptacji.

6.3. Badania w czasie robót

Częstotliwość oraz zakres badań i pomiarów, które należy wykonać w czasie robót podaje tablica 1.

Tablica 1. Częstotliwość oraz zakres badań i pomiarów w czasie robót

Lp.	Wyszczególnienie robót	Częstotliwość badań	Wartości dopuszczalne
1	Lokalizacja i zgodność granic terenu robót z dokumentacją projektową	1 raz	Wg pktu 5 i dokumentacji projektowej
2	Wykonanie wykopów	Bieżąco	Wg pkt-u 5
3	Wykonanie fundamentu (ławy) przepustu	Bieżąco	Wg pkt-u 5
4	Ułożenie rur przepustu na ławie	Bieżąco	Wg pkt-u 5
5	Zasypka przepustu	Bieżąco	Wg pkt-u 5
6	Umocnienie skarp przy wlocie i wylocie przepustu	Bieżąco	Wg pkt-u 5
7	Wykonanie robót wykończeniowych	Ocena ciągła	Wg pkt-u 5

7. OBMIAR ROBÓT

7.1. Ogólne zasady obmiaru robót

Ogólne zasady obmiaru robót podano w STWiORB, D-M-00.00.00 „Wymagania ogólne”, pkt 7.

7.2. Jednostka obmiarowa

Jednostką obmiarową jest m (metr) kompletnego wykonania przepustu

8. ODBIÓR ROBÓT

8.1. Ogólne zasady odbioru robót

Ogólne zasady odbioru robót podano w STWiORB, D-00.00.00 „Wymagania ogólne”, pkt 8.

Roboty uznaje się za wykonane zgodnie z dokumentacją projektową, ST i wymaganiami Inżyniera, jeżeli wszystkie pomiary i badania z zachowaniem tolerancji wg pkt 6 dały wyniki pozytywne.

8.2. Odbiór robót zanikających i ulegających zakryciu

Odbiorowi robót zanikających i ulegających zakryciu podlegają:
- wykonanie wykopu,
- wykonanie ławy fundamentowej.

Odbiór tych robót powinien być zgodny z wymaganiami pkt-u 8.2 D-00.00.00 „Wymagania ogólne” oraz niniejszej STWiORB .

9. PODSTAWA PŁATNOŚCI

9.1. Ogólne ustalenia dotyczące podstawy płatności

Ogólne ustalenia dotyczące podstawy płatności podano w STWiORB, D-00.00.00 „Wymagania ogólne”, pkt 9.

9.2. Cena jednostki obmiarowej

Cena wykonania 1 m kompletnego przepustu obejmuje:
- prace pomiarowe i roboty przygotowawcze,
- oznakowanie robót,
- przygotowanie podłoża,
- dostarczenie materiałów i sprzętu,
- wykonanie przepustu z wykopem, ławą, ułożeniem rur, ustawieniem ścianek oporowych skośnych, zasypką, umocnieniem skarp według wymagań dokumentacji projektowej, STWiORB,
- przeprowadzenie pomiarów i badań wymaganych w specyfikacji technicznej,
- odwiezienie sprzętu.

9.3. Sposób rozliczenia robót tymczasowych i prac towarzyszących

Cena wykonania robót określonych niniejszą STWiORB obejmuje:
- roboty tymczasowe, które są potrzebne do wykonania robót podstawowych, ale nie są przekazywane Zamawiającemu i są usuwane po wykonaniu robót podstawowych,
- prace towarzyszące, które są niezbędne do wykonania robót podstawowych, niezaliczane do robót tymczasowych, jak geodezyjne wytyczenie robót itd.

– Wykonanie rowów opływowych na czas budowy przepustów.

10. PRZEPISY ZWIĄZANE

10.1. Normy

1. PN-B-11111:1996 Kruszywa mineralne. Kruszywa naturalne do nawierzchni drogowych. Żwir i mieszanka

11. RYSUNKI (wg producenta rur)

Rys. 1. Karby na rurze polietylenowej

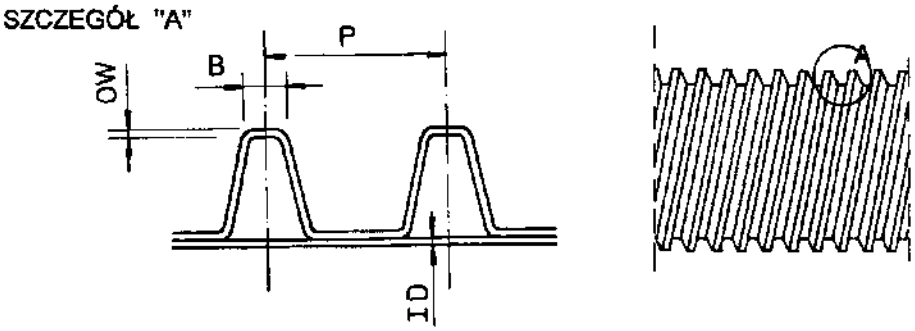

Rys. 2. Przykład złączki zaciskowej do połączenia dwóch rur polietylenowych
a) Widok górnej części złączki dwudzielnej, b) Przekrój poprzeczny złączki dwudzielnej,
c) Przekrój poprzeczny złączki jednodzielnej (Uwaga: Producent dostarcza również inne typy złączek)

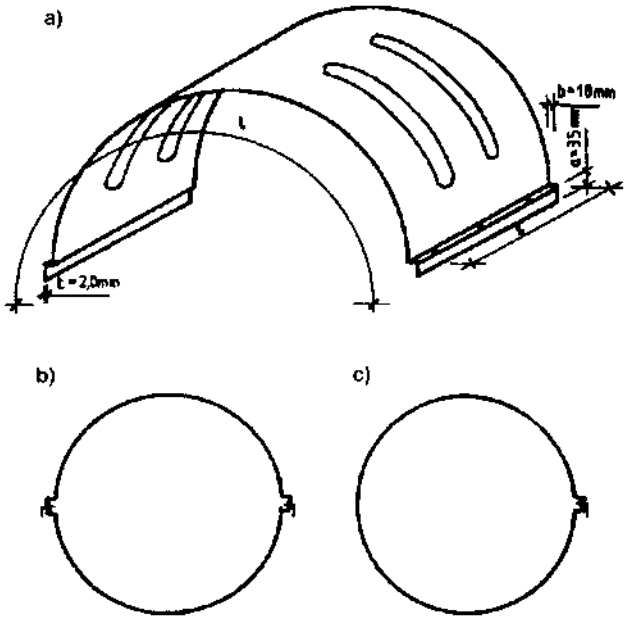

Rys. 3. Dwa odcinki rur połączone złączką zaciskową z blachy stalowej grubości 3 mm ocynkowanej galwanicznie (Istnieją również złączki plastikowe)

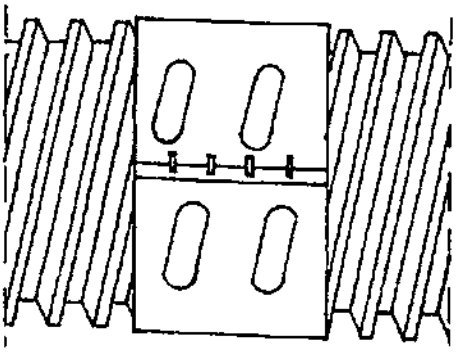

Rys. 4. Śruba zaciskowa na złączce metalowej łączącej dwa odcinki rur (Istnieją również złączki plastikowe)

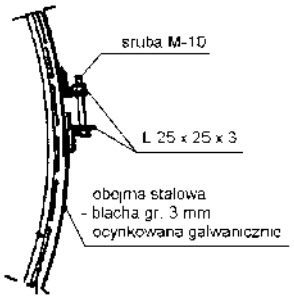

Rys. 5. Ułożenie rur przepustu na słabym gruncie

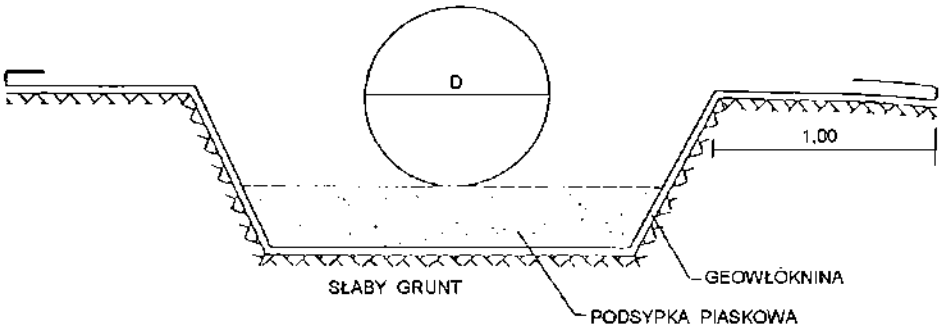

Rys. 8. Zasypka nad przepustem jednorurowym

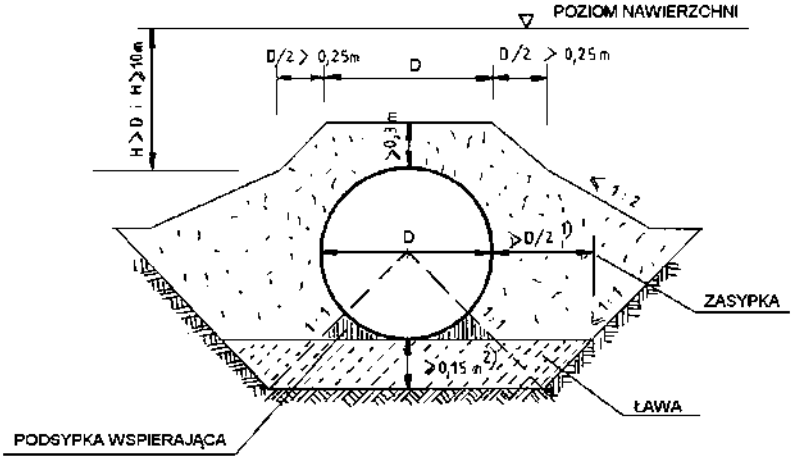

[1] wymiar może być zwiększony dla gruntów wrażliwych na przemarzanie
[2] w miejscu złączki min. 0,10 m

Rys. 6. Sposób wykonania podsypki pod przepustem, posadawianym na gruncie wysadzinowym

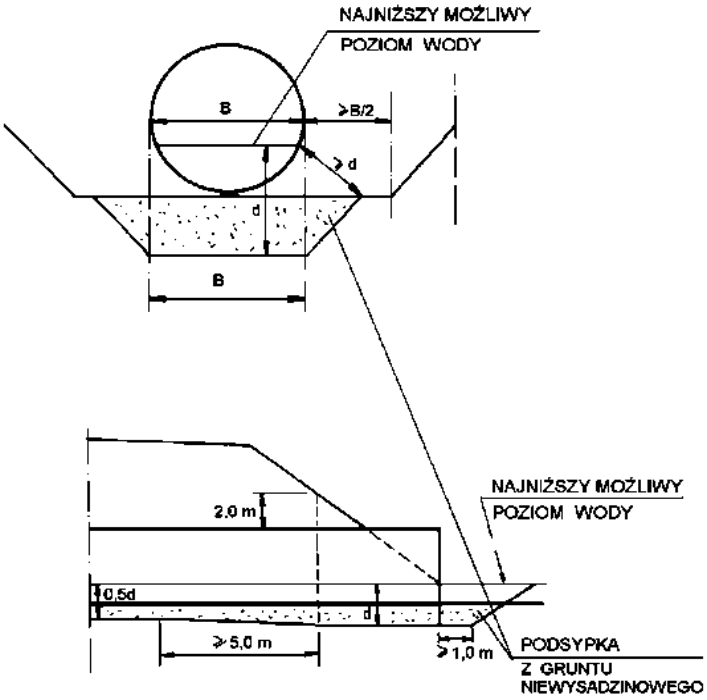

Rys. 7. Końcowy, skrajny odcinek rury nie powinien być krótszy od 1 m

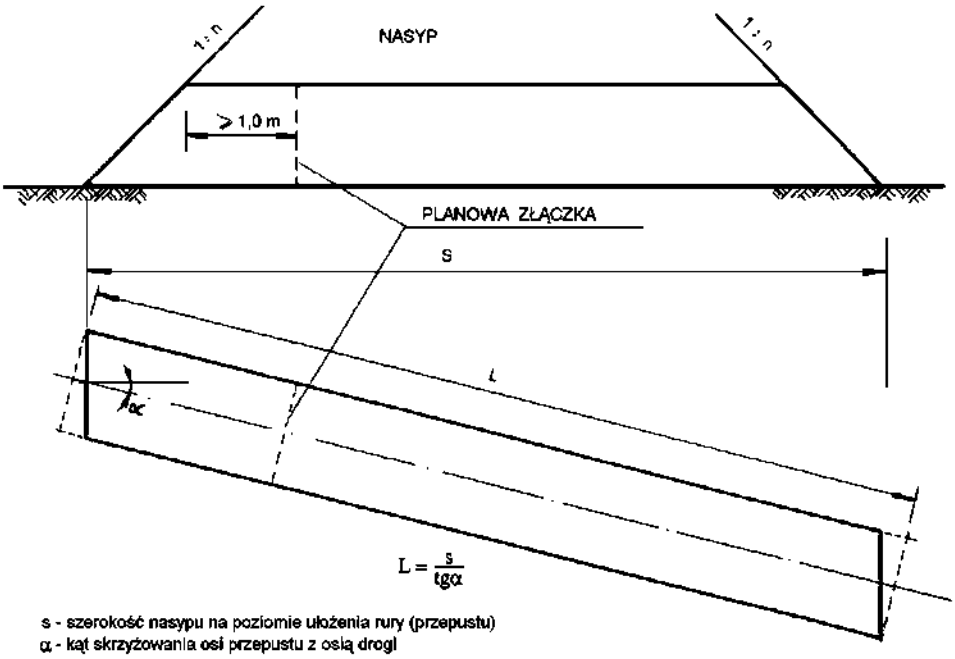

D – 03.01.03a. PRZEPUSTY POD ZJADAMI Z RUR POLIETYLENOWYCH HDPE SPIRALNIE KARBOWANYCH

1.WSTĘP

1.1. Przedmiot STWiORB

Przedmiotem niniejszej STWiORB są wymagania dotyczące wykonania i odbioru robót drogowych dla zadania I – wykonanie nakładki asfaltowej wraz z odtworzeniem poboczy w Natolinie, Gmina Nowosolna.

1.2. Zakres stosowania STWiORB

STWiORB jest stosowana jako Dokument Przetargowy i Kontraktowy przy zlecaniu i realizacji Robót wymienionych w punkcie 1.1.

1.3. Zakres robót objętych STWiORB

Ustalenia zawarte w niniejszej specyfikacji dotyczą zasad prowadzenia robót związanych z wykonaniem i odbiorem przepustu rurowego z polietylenu wysokiej gęstości (HDPE), z rur spiralnie karbowanych, budowanego pod zjazdami - o średnicy ø 40.

1.4. Określenia podstawowe

1.4.1. Przepust – obiekt wybudowany w formie zamkniętej obudowy konstrukcyjnej, służący do przepływu małych cieków wodnych pod nasypem korpusu drogowego lub służący do ruchu kołowego i pieszego.

1.4.2. Przepust rurowy – przepust, którego konstrukcja nośna wykonana jest z rur.

1.4.3. Polietylen HDPE – wysokoudarowa odmiana polietylenu wysokiej gęstości, charakteryzująca się dobrą odpornością na działanie roztworu soli i olejów mineralnych oraz ograniczoną odpornością na benzynę.

1.4.4. Przepust z rur polietylenowych spiralnie karbowanych – przepust rurowy z polietylenu HDPE, którego zewnętrzna powierzchnia rur jest ukształtowana w formie spiralnego karbu o wielkości i skoku zwoju dostosowanego do średnicy rury.

1.4.5. Złączka do rur – element służący do połączenia dwóch odcinków rur, przy montażu przepustu.

1.4.6. Element zaciskowy – opaska zaciskowa lub śruba zaciskająca złączkę, przy łączeniu dwóch odcinków rur.

1.4.7. Pozostałe określenia podstawowe są zgodne z obowiązującymi, odpowiednimi polskimi normami i z definicjami podanymi w OST D-M-00.00.00 „Wymagania ogólne”[1] pkt 1.4.

1.5. Ogólne wymagania dotyczące robót

Ogólne wymagania dotyczące robót podano w STWiORB D-M-00.00.00 „Wymagania ogólne” [1] pkt 1.5.

2. MATERIAŁY

2.1. Ogólne wymagania dotyczące materiałów

Ogólne wymagania dotyczące materiałów, ich pozyskiwania i składowania, podano w STWiORB D-M-00.00.00 „Wymagania ogólne” [1] pkt 2.

2.2. Materiały do wykonania robót

2.2.1. Zgodność materiałów z dokumentacją projektową i aprobatą techniczną

Materiały do wykonania robót powinny być zgodne z ustaleniami dokumentacji projektowej lub ST oraz z aprobatą techniczną .

2.2.2. Rodzaje materiałów

Materiałami stosowanymi przy wykonywaniu przepustu są:

- rury polietylenowe HDPE spiralnie karbowane oraz elementy łączące rury, jak złączki, paski zaciskowe lub śruby, odpowiadające wymaganiom aprobaty technicznej,
- materiał, stanowiący fundament pod rury i do zasypki przepustu, zgodny z dokumentacją projektową, np. mieszanka kruszywa naturalnego (pospółka) odpowiadająca wymaganiom PN-B-11111:1996 , o uziarnieniu 0÷20 mm lub 0÷31,5 mm,
- materiał do wykonania umocnienia skarp na wlocie i wylocie, zgodny z dokumentacją projektową, np.:
  a) betonowej kostki brukowej, odpowiadającej wymaganiom STWiORB D-05.03.01 ,

2.2.3. Składowanie materiałów

Rury polietylenowe oraz złączki i paski zaciskowe należy przechowywać tak, aby nie uległy mechanicznemu uszkodzeniu.

Podłoże, na którym składuje się rury, musi być równe, umożliwiające spoczywanie rury na karbach na całej długości rury. Rury można składować warstwowo do wysokości max 3,2 m. Rury układane swobodnie zaleca się układać warstwami prostopadłymi względem siebie. Układanie można wykonywać z podpórkami drewnianymi lub metalowymi zapobiegającymi przemieszczaniu rur. Kształt podpórek musi być taki, aby nie występował zbyt duży nacisk na sąsiednie warstwy rur, mogący spowodować ich uszkodzenie. Okres składowania na wolnym powietrzu nie powinien przekraczać 2 lat.

Składowanie innych materiałów powinno odpowiadać wymaganiom norm i STWiORB wymienionych w punkcie 2.2.2.

3. SPRZĘT

3.1. Ogólne wymagania dotyczące sprzętu

Ogólne wymagania dotyczące sprzętu podano w STWiORB D-M-00.00.00 „Wymagania ogólne” pkt 3.

3.2. Sprzęt stosowany do wykonania robót

Przy wykonywaniu robót Wykonawca w zależności od potrzeb, powinien wykazać się możliwością korzystania ze sprzętu dostosowanego do przyjętej metody robót, jak np.:

- koparką chwytakową na podwoziu gąsienicowym o pojemności łyżki 0,4 m^3,
- ubijakiem spalinowym, płytą wibracyjną, walcem lub innym sprzętem zagęszczającym,
- sprzętem transportowym,
- sprzętem do rozładunku rur, jak lekkim sprzętem dźwigowym, wózkami widłowymi (rozładunek może też być wykonywany ręcznie).

Uwaga: W czasie rozładunku rur należy zwracać uwagę, żeby nie uszkodzić karbów, np. przez zbyt energiczne wyciąganie rur, co powoduje tarcie karbów o podłoże.

Sprzęt powinien odpowiadać wymaganiom określonym w dokumentacji projektowej, ST, instrukcjach producentów lub propozycji Wykonawcy i powinien być zaakceptowany przez Inżyniera.

4. TRANSPORT

4.1. Ogólne wymagania dotyczące transportu

Ogólne wymagania dotyczące transportu podano w STWiORB D-M-00.00.00 „Wymagania ogólne" pkt

4.2. Transport materiałów

Materiały sypkie i drobne przedmioty można przewozić dowolnymi środkami transportu, w warunkach zabezpieczających je przed zanieczyszczeniem, zmieszaniem z innymi materiałami i nadmiernym zawilgoceniem.

Rury należy ułożyć równomiernie na całej powierzchni ładunkowej obok siebie i zabezpieczyć przed możliwością przesuwania się podczas transportu. Nie należy dopuścić, aby więcej niż 1 m rury wystawało poza obrys środka transportowego.

5. WYKONANIE ROBÓT

5.1. Ogólne zasady wykonania robót

Ogólne zasady wykonania robót podano w STWiORB D-M-00.00.00 „Wymagania ogólne" pkt 5.

5.2. Zasady wykonywania robót

Sposób wykonania robót powinien być zgodny z dokumentacją projektową i ST. W przypadku braku wystarczających danych można korzystać z ustaleń podanych w niniejszej specyfikacji oraz z informacji podanych w załącznikach.

Podstawowe czynności przy wykonywaniu robót obejmują:

1. roboty przygotowawcze,
2. wykonanie wykopów, np. pod ławę lub w korpusie istniejącej drogi,
3. wykonanie fundamentu (ławy) pod rury, np. z mieszanki kruszywa naturalnego (pospółki), ew. z betonu pod przepustem lub jego częścią,
4. ułożenie rury na ławie w jednym odcinku lub w odcinkach, wymagających połączenia kolejnych dwóch rur złączką,
5. wykonanie zasypki przepustu,
6. umocnienie skarp przy wlocie i wylocie przepustu,
7. roboty wykończeniowe.

5.3. Roboty przygotowawcze

Przed przystąpieniem do robót należy, na podstawie dokumentacji projektowej, ST lub wskazań Inżyniera:

- ustalić lokalizację robót,
- ew. ustalić dane niezbędne do szczegółowego wytyczenia robót oraz ustalenia danych wysokościowych,
- usunąć przeszkody, np. drzewa, krzaki, obiekty, elementy dróg, ogrodzeń itd.,
- ew. odwodnić teren budowy w zakresie uzgodnionym z Inżynierem,
- ew. dokonać przełożenia koryta cieku do czasu wybudowania przepustu, wg osobnej dokumentacji projektowej.

5.4. Wykonanie wykopów

Wykonanie wykopów powinno być zgodne z dokumentacją projektową. Dobór sprzętu i metody wykonania należy dostosować do rodzajów gruntu, objętości robót i odległości transportu.

Dno wykopu powinno być wyrównane z dokładnością co najmniej ± 2 cm.

5.5. Ława pod przepustem

W przypadku układania przepustu bezpośrednio na gruncie (np. piaszczystym), kształt podłoża powinien być wyprofilowany stosownie do kształtu spodu rury.

Jeśli grunt podłoża wymaga rozłożenia nacisku, to rury przepustu powinny być układane na zagęszczonej warstwie podsypki (ławie) o grubości ustalonej w dokumentacji projektowej, z mieszanki kruszywa naturalnego o uziarnieniu np. 0÷20 mm, bez zanieczyszczeń. W przypadku wykonywania robót w zimie, gdy dno wykopu jest przemarznięte, zaleca się ułożyć podsypkę w sposób przedstawiony na rysunku 6.

Podsypkę należy zagęścić do 0,98 Proctora normalnego. Górna jej warstwa o grubości równej wysokości karbu powinna być luźna, aby karby rury mogły swobodnie się w niej zagłębić.
5.6. Ułożenie rur przepustu na ławie
Ułożenia rury na ławie należy dokonać po zaniwelowaniu poziomu dna i wytyczeniu osi przepustu. Zaleca się układać rurę w jednym odcinku, jeśli możliwa jest dostawa rury o odpowiedniej długości, wynikająca z asortymentu produkcji i możliwości transportowych. W innych przypadkach, przepust złożony z dwóch lub większej liczby rur powinien mieć połączenia złączkami poszczególnych odcinków rur.
Łączenie dwóch odcinków rur polega na:
- ułożeniu na ławie złączki,
- położeniu na złączce dwóch sąsiednich końców rur,
- zamknięciu złączki,
- założeniu w złączce pasków lub śrub zaciskowych i zaciągnięcie ich.

Długość końcowego odcinka rury, mierzona w najkrótszym miejscu nie powinna być mniejsza od 1 m.
W przypadku gdy przepust ułożono na ławie, po uprzednim połączeniu odcinków rur poza ławą, należy sprawdzić skuteczność połączeń między rurami.
Rurę przepustu po ułożeniu należy ustabilizować w taki sposób, aby nie zmieniła swojego położenia w czasie zasypywania przepustu. Można dokonać tego podsypką wspierającą (patrz rys. 8).
Przycięcie skrajnych rur do płaszczyzny skarpy można wykonać przed montażem przepustu lub też na budowie po wykonaniu nasypu.
5.7. Zasypka przepustu
Zasypka przepustu do wysokości co najmniej 30 cm ponad górną krawędź przepustu (patrz rys. 8) powinna być wykonana mieszanką kruszywa naturalnego o frakcji 0 ÷ 31,5 mm o klasie niejednorodności D5 lub piaskiem gruboziarnistym.
Zasypka powinna być wykonywana:
- równomiernie i równocześnie z obu stron przepustu,
- warstwami o grubości maksimum 30 cm, zagęszczonymi do wskaźnika zagęszczenia $I_s \geq 0,95$ w strefie bezpośredniej przy rurze, $I_s \geq 0,98$ w pozostałej strefie,
- ze sprawdzaniem rzędnych posadowienia przepustu w celu niedopuszczenia do jego wypychania lub przemieszczania poziomego,
- ze zwróceniem uwagi, aby średnica ziaren kruszywa, układanego bezpośrednio na rurze, nie przekraczała wielkości skoku karbu zewnętrznego rury.

Jeśli grubość naziomu nad przepustem nie przekracza 1,0 m, to cały materiał zasypowy powinien odpowiadać wymaganiom określonym dla zasypki grubości 30 cm. Szczególnie starannie należy wykonać podsypkę wspierającą przepust, umieszczoną w obszarze ograniczonym ćwiartką koła nad ławą (patrz rys. 9 i 10). Materiał na podsypkę wspierającą powinien odpowiadać wymaganiom mieszanki z kruszywa 0÷20 mm dla ławy.
5.8. Umocnienie skarp przy wlocie i wylocie przepustu
5.8.1. Umocnienie skarpy betonową kostką brukową
Betonowa kostka brukowa powinna odpowiadać wymaganiom STWiORB D-05.03.01 ,
5.9. Roboty wykończeniowe
Roboty wykończeniowe powinny być zgodne z dokumentacją projektową i ST. Do robót wykończeniowych należą prace związane z dostosowaniem wykonanych robót do istniejących warunków terenowych, takie jak:
- odtworzenie przeszkód czasowo usuniętych, np. parkanów, ogrodzeń nawierzchni, chodników, krawężników itp.,
- niezbędne uzupełnienia zniszczonej w czasie robót roślinności, tj. zatrawienia, krzewów, ew. drzew,
- roboty porządkujące otoczenie terenu robót.

6. KONTROLA JAKOŚCI ROBÓT
6.1. Ogólne zasady kontroli jakości robót
Ogólne zasady kontroli jakości robót podano w STWiORB D-M-00.00.00 „Wymagania ogólne” pkt 6.
6.2. Badania przed przystąpieniem do robót
Przed przystąpieniem do robót Wykonawca powinien:
- uzyskać wymagane dokumenty, dopuszczające wyroby budowlane do obrotu i powszechnego stosowania (aprobaty techniczne, certyfikaty zgodności, deklaracje zgodności, ew. badania materiałów wykonane przez dostawców itp.),
- ew. wykonać własne badania właściwości materiałów przeznaczonych do wykonania robót, określone w pkcie 2,
- sprawdzić cechy zewnętrzne gotowych materiałów z tworzyw i prefabrykowanych.

Wszystkie dokumenty oraz wyniki badań Wykonawca przedstawia Inżynierowi do akceptacji.
6.3. Badania w czasie robót
Częstotliwość oraz zakres badań i pomiarów, które należy wykonać w czasie robót podaje tablica 1.

Tablica 1. Częstotliwość oraz zakres badań i pomiarów w czasie robót

Lp.	Wyszczególnienie robót	Częstotliwość badań	Wartości dopuszczalne
1	Lokalizacja i zgodność granic terenu robót z dokumentacją projektową	1 raz	Wg pktu 5 i dokumentacji projektowej
2	Wykonanie wykopów	Bieżąco	Wg pktu 5
3	Wykonanie fundamentu (ławy) przepustu	Bieżąco	Wg pktu 5
4	Ułożenie rur przepustu na ławie	Bieżąco	Wg pktu 5
5	Zasypka przepustu	Bieżąco	Wg pktu 5
6	Umocnienie skarp przy wlocie i wylocie przepustu	Bieżąco	Wg pktu 5
7	Wykonanie robót wykończeniowych	Ocena ciągła	Wg pktu 5

7. OBMIAR ROBÓT

7.1. Ogólne zasady obmiaru robót

Ogólne zasady obmiaru robót podano w STWiORB D-M-00.00.00 „Wymagania ogólne" pkt 7.

7.2. Jednostka obmiarowa

Jednostką obmiarową jest m (metr) kompletnego wykonania przepustu

8. ODBIÓR ROBÓT

8.1. Ogólne zasady odbioru robót

Ogólne zasady odbioru robót podano w STWiORB D-M-00.00.00 „Wymagania ogólne" pkt 8.

Roboty uznaje się za wykonane zgodnie z dokumentacją projektową, ST i wymaganiami Inżyniera, jeżeli wszystkie pomiary i badania z zachowaniem tolerancji wg pkt 6 dały wyniki pozytywne.

8.2. Odbiór robót zanikających i ulegających zakryciu

Odbiorowi robót zanikających i ulegających zakryciu podlegają:

- wykonanie wykopu,
- wykonanie ławy fundamentowej.

Odbiór tych robót powinien być zgodny z wymaganiami pktu 8.2 D-M-00.00.00 „Wymagania ogólne" oraz niniejszej STWiORB .

9. PODSTAWA PŁATNOŚCI

9.1. Ogólne ustalenia dotyczące podstawy płatności

Ogólne ustalenia dotyczące podstawy płatności podano w STWiORB D-M-00.00.00 „Wymagania ogólne" pkt 9.

9.2. Cena jednostki obmiarowej

Cena wykonania 1 m kompletnego przepustu obejmuje:

- prace pomiarowe i roboty przygotowawcze,
- oznakowanie robót,
- przygotowanie podłoża,
- dostarczenie materiałów i sprzętu,
- wykonanie przepustu z wykopem, ławą, ułożeniem rur, zasypką, umocnieniem skarp według wymagań dokumentacji projektowej, ST i specyfikacji technicznej,
- przeprowadzenie pomiarów i badań wymaganych w specyfikacji technicznej,
- odwiezienie sprzętu.

9.3. Sposób rozliczenia robót tymczasowych i prac towarzyszących

Cena wykonania robót określonych niniejszą STWiORB obejmuje:

- roboty tymczasowe, które są potrzebne do wykonania robót podstawowych, ale nie są przekazywane Zamawiającemu i są usuwane po wykonaniu robót podstawowych,
- prace towarzyszące, które są niezbędne do wykonania robót podstawowych, niezaliczane do robót tymczasowych, jak geodezyjne wytyczenie robót itd.

10. PRZEPISY ZWIĄZANE

10.2. Normy

7. PN-B-11111:1996 Kruszywa mineralne. Kruszywa naturalne do

nawierzchni drogowych. Żwir i mieszanka

RYSUNKI
(wg producenta rur)

Rys. 1. Karby na rurze polietylenowej

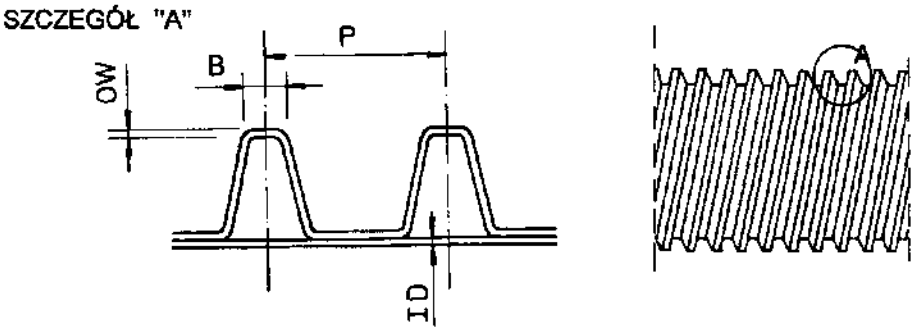

Rys. 2. Przykład złączki zaciskowej do połączenia dwóch rur polietylenowych
a) Widok górnej części złączki dwudzielnej, b) Przekrój poprzeczny złączki dwudzielnej,
c) Przekrój poprzeczny złączki jednodzielnej (Uwaga: Producent dostarcza również inne typy złączek)

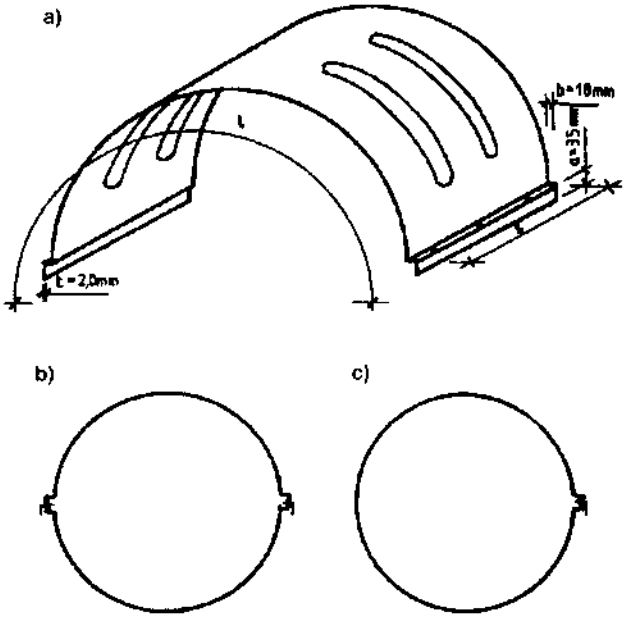

Rys. 3. Dwa odcinki rur połączone złączką zaciskową z blachy stalowej grubości 3 mm ocynkowanej galwanicznie (Istnieją również złączki plastikowe)

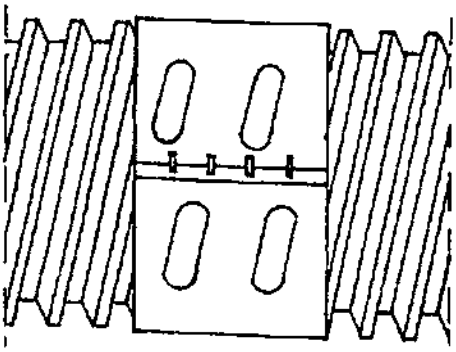

Rys. 4. Śruba zaciskowa na złączce metalowej łączącej dwa odcinki rur (Istnieją również złączki plastikowe)

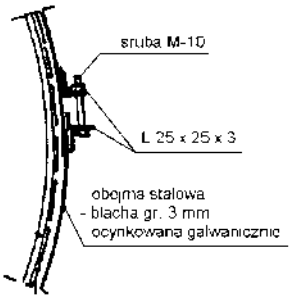

Rys. 5. Ułożenie rur przepustu na słabym gruncie

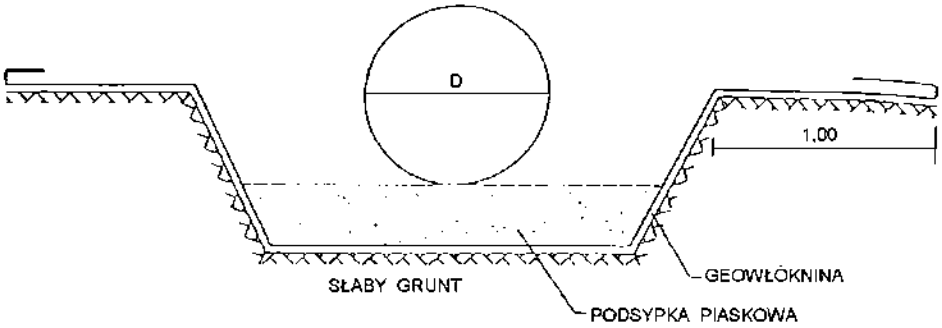

Rys. 6. Sposób wykonania podsypki pod przepustem, posadawianym na gruncie wysadzinowym

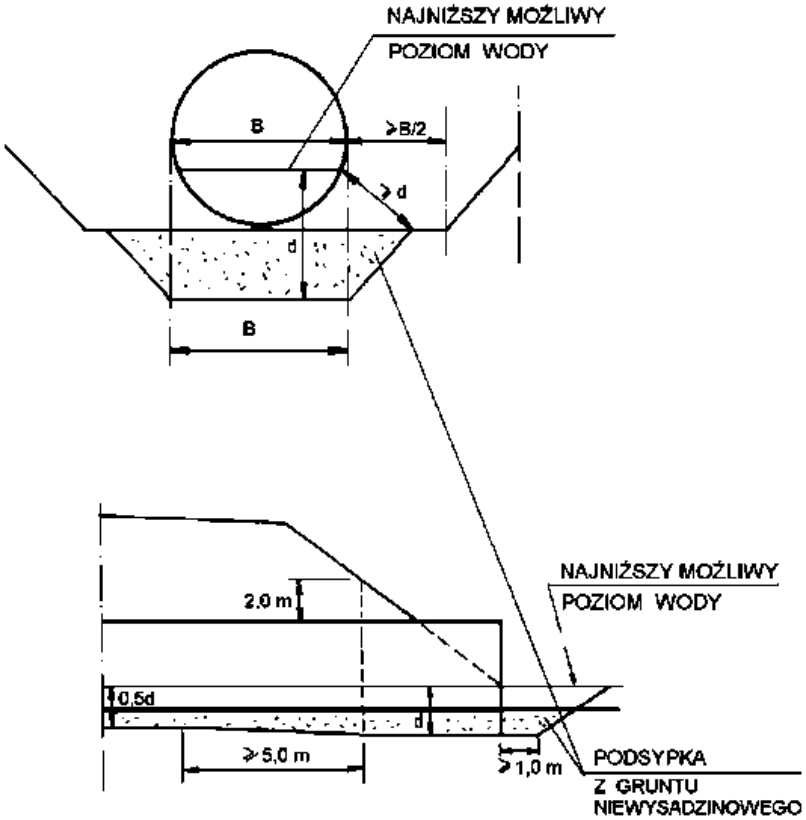

Rys. 7. Końcowy, skrajny odcinek rury nie powinien być krótszy od 1 m

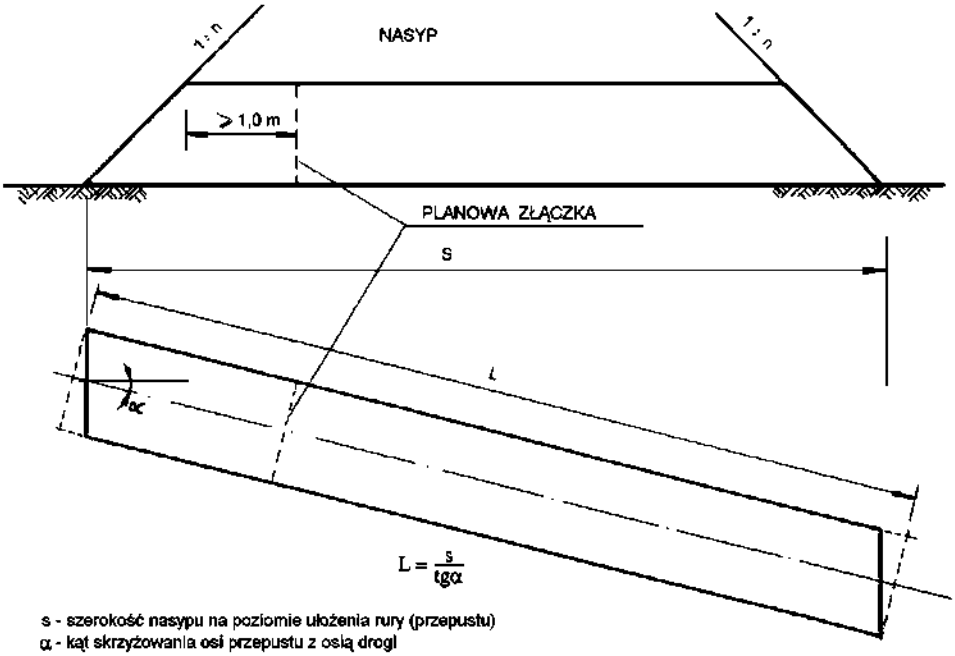

Rys. 8. Zasypka nad przepustem jednorurowym

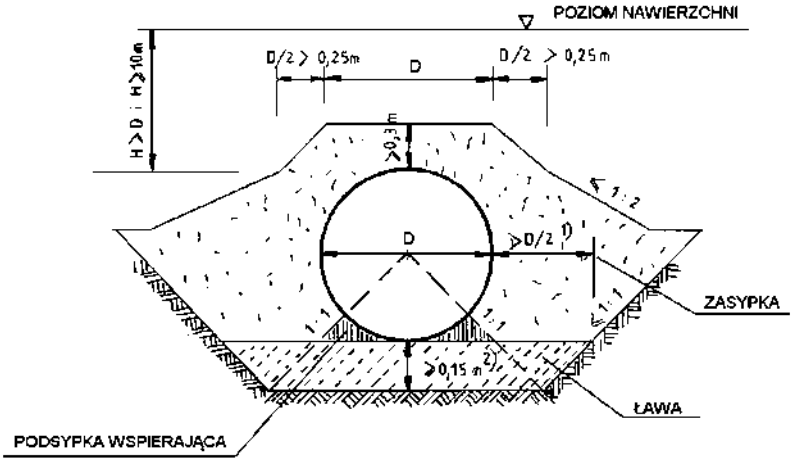

1) wymiar może być zwiększony dla gruntów wrażliwych na przemarzanie
2) w miejscu złączki min. 0,10 m

Rys. 10. Przykład umocnienia skarpy przy wlocie przepustu za pomocą drobnowymiarowych elementów z betonowej kostki brukowej lub kamienia

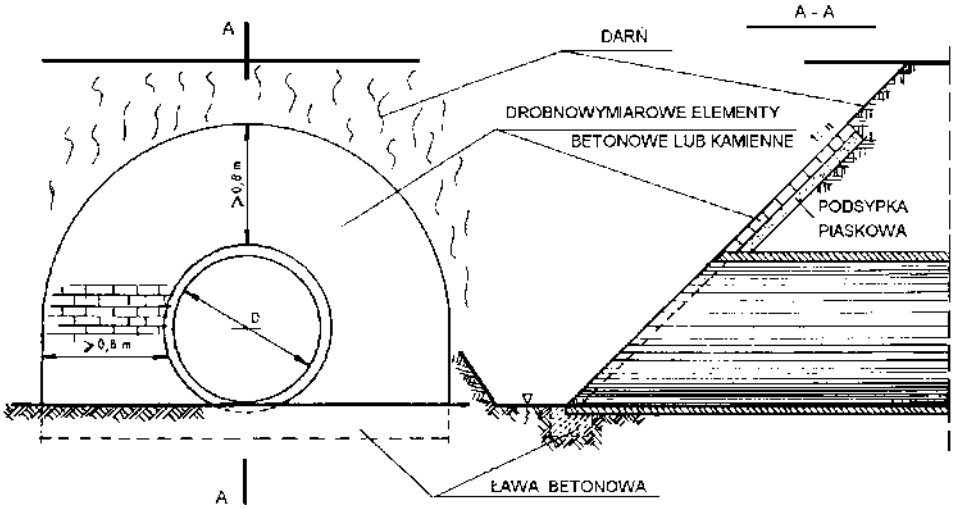

D – 04.04.02. PODBUDOWA ZASADNICZA Z MIESZANKI KRUSZYWA ŁAMANEGO NIEZWIĄZANEGO, STABILIZOWANEGO MECHANICZNIE

1. WSTĘP

1.1.Przedmiot STWiORB

Przedmiotem niniejszej STWiORB są wymagania dotyczące wykonania i odbioru robót drogowych dla zadania I – wykonanie nakładki asfaltowej wraz z odtworzeniem poboczy w Natolinie, Gmina Nowosolna.

1.2. Zakres stosowania STWiORB

Specyfikacja techniczna STWiORB stanowi obowiązującą podstawę, jako dokument przetargowy i kontraktowy przy zlecaniu i realizacji zgodnie z p.1.1,

1.3. Zakres Robót objętych, STWiORB

Ustalenia zawarte w niniejszej STWiORB dotyczą zasad prowadzenia Robót związanych z wykonaniem podbudowy zasadniczej z kruszywa niezwiązanego stabilizowanego mechanicznie.

Zakres rzeczowy obejmuje:

a) Wykonanie podbudowy z mieszanki kruszywa niezwiązanego o uziarnieniu 0/31,5 mm stabilizowanego mechanicznie, o grubości warstwy dolnej 15 cm i warstwy górnej 8 cm.

1.4. Określenia podstawowe

1.4.1. Mieszanka niezwiązana – ziarnisty materiał, zazwyczaj o określonym składzie ziarnowym (od d=0 do D), który jest stosowany do wykonania ulepszonego podłoża gruntowego oraz warstw konstrukcyjnych nawierzchni dróg.

Mieszanka niezwiązana może być wytworzona z kruszyw naturalnych, sztucznych, z recyklingu lub mieszaniny tych kruszyw w określonych proporcjach.

1.4.2. Pozostałe określenia podstawowe są zgodne z obowiązującymi, odpowiednimi normami i z definicjami zamieszczonymi w STWiORB D-00.00.00 "Wymagania ogólne".

1.5. Ogólne wymagania dotyczące Robót

Ogólne wymagania dotyczące robót podano w STWiORB D-00.00.00 „Wymagania Ogólne”.

2. MATERIAŁY

2.1. Ogólne wymagania dotyczące materiałów

Ogólne wymagania dotyczące materiałów, ich pozyskiwania i składowania podano w STWiORB DM 00.00.00 "Wymagania ogólne".

2.2. Podstawowe wymagania dotyczące materiałów

Wszystkie materiały użyte do budowy powinny być przebadane i zaakceptowane przez Inspektora Nadzoru.

2.3. Wymagania wobec kruszyw wg Wymagań Technicznych WT - 4 2010

Tablica 1 Wymagania dla kruszywa

Rozdział w PN-EN 13242: 2004	*Właściwości*	*Wymagania wobec kruszywa do mieszaki przeznaczonej do zastosowania w warstwie: podbudowy zasadniczej nawierzchni drogi obciążonej ruchem: (KR1 – KR2)*	*Odniesienie do: PN-EN 13242:2004*
4.1-4.2	Frakcje /zestaw sit #	0, 063; 0, 5; 1; 2; 4; 5, 6; 8; 11, 2; 16; 22, 4; 31,5; 45; 63;90. (zestaw podstawowy plus 1)	Tabela 1.
		Wszystkie frakcje dozwolone	
4.3.1	Uziarnienie wg PN-EN 933-1	G_C 80/20, G_F80 G_{A75}	Tabe*la* 2.
4.3.2	Ogólne granice i tolerancje uziarnienia kruszywa grubego na sitach pośrednich g. PN-EN 933-1	GT_C 20/15	Tabela 3.
4.3.3	Tolerancje typowego uziarnienia kruszywa drobnego i kruszywa o ciągłym uziarnieniu g. PN-EN 933-1	GT_F 10 $GT_{A\ 20}$	Tabela 4.
4.4	Kształt kruszywa grubego – maksymalne wartości wskaźnika płaskości wg PN-EN 933-3 *)	FI_{50}	Tabela 5.
	Kształt kruszywa grubego –	SI_{55}	Tabela 6.

	maksymalne wartości wskaźnika płaskości wg PN-EN 933-4 *)		
4.5	Kategorie procentowych zawartości ziaren o powierzchni przekruszonej lub łamanej oraz ziaren całkowicie zaokrąglonych w kruszywie grubym g. PN-EN 933-5	$C_{90/3}$	Tabela 7.
4.6	Zawartość pyłów **) w kruszywie grubym wg PN-EN 933-1	$f_{deklarowana}$	Tabela 8.
4.7	Jakość pyłów	Właściwość nie badana na pojedynczych frakcjach, a tylko w mieszankach wg wymagań p.2.2 - 2.4	
5.2	Odporność na rozdrabnianie kruszywa grubego wg PN-EN 1097-2	LA_{40} ***)	Tabela 9.
5.3	Odporność na ścieranie wg PN-EN 1097-1	M_{DE} Deklarowana	Tabela 11.
5.4	Gęstość wg PN-EN 1097-6; 2001, rozdział 7 i 8 albo 9	Deklarowana	
5.5	Nasiąkliwość wg PN-EN 1097-6; 2001, rozdział 7, 8 albo 9 (w zależności od frakcji)	W cm NR WA_{24} 2 ****)	
6.2	Siarczany rozpuszczalne w kwasie wg PN-EN 1744-1	Kruszywo kam. AS_{NR}	Tabela 12.
6.3	Całkowita zawartość siarki wg PN-EN 1744-1	Kruszywo kam.: S_{NR}	Tabela 13.
6.4.3	Składniki rozpuszczalne w wodzie wg PN-EN 1744-3	Brak substancji szkodliwych dla środowiska wg odrębnych przepisów	
6.4.4	Zanieczyszczenia	Brak ciał obcych takich jak: drewno, szkło i plastik mogących pogorszyć wyrób końcowy	
7.2	Zgorzel słoneczna bazaltu wg PN-EN 1367-3, wg PN-EN 1097-2	SB_{LA}	
7.3.3	Mrozoodporność na kruszywa frakcji 8/16 wg PN-EN 1367-1	- skały magmowe i przeobrażone: F 4 - skały osadowe: F 10 - kruszywa z recyklingu: F 10 (F25 **)	Tabela 18.
Zał. C,	Skład mineralogiczny	Deklarowany	

*) Łączna zawartość pyłów w mieszance powinna się mieścić w wybranych krzywych granicznych
**) Pod warunkiem, gdy zawartość w mieszance nie przekracza 50% m/m
***) Do warstw podbudów zasadniczych na drogach obciążonych ruchem KR5 – KR 6 dopuszcza się jedynie kruszywa charakteryzujące się odpornością na rozdrabnianie LA ≤ 35
****) w przypadku, gdy wymaganie nie jest spełnione, należy sprawdzić mrozoodporność

2.4. Woda
Do zwilżania kruszywa stosuje się wodę nie zawierającą składników wpływających szkodliwie na mieszankę kruszywa, ale umożliwiająca właściwe zagęszczenia mieszanki niezwiązanej.
Zawartość wody w mieszance kruszyw powinna odpowiadać wymaganej zawartości wody w trakcie wbudowywania i zagęszczania określonej metodą Proctora według PN-EN 13286-2 w granicach podanych w tablicy 2
2.5. Wymagania wobec mieszanek niezwiązanych
2.5.1.Wymagania ogólne
Do warstwy podbudowy zasadniczej mogą być stosowane mieszanki niezwiązane o uziarnieniu 0÷31, 5
Tablica 2 Wymagania wobec mieszanki niezwiązanej do warstwy podbudowy zasadniczej

Rozdział w PN-EN 13285	*Właściwości*	*Wymagania wobec mieszaki przeznaczonej do zastosowania w warstwie: podbudowy zasadniczej nawierzchni drogi obciążonej ruchem (KR1 – KR2)*	*Odniesienie do: PN-EN 13285*
4.3.1	Uziarnienie mieszanek	0.31,5	Tabl. 4.
4.3.2	Maksymalna zawartość pyłów: -kategoria UF	UF_9	Tabl. 2.
4.3.2	Minimalna zawartość pyłów -kategoria LF	LF_{NR}	Tabl. 3.
4.3.3	Zawartość nadziarna: - kategoria OC	OC_{90}	Tabl. 4 i 6.
4.4.1	Wymagania wobec uziarnienia	Krzywa uziarnienia wg rys nr 12	Tabl.5 i 6.
4.4.2	Wymagania wobec jednorodności uziarnienia poszczególnych partii- porównanie z deklarowaną przez producenta wartością (S)	G. tablicy 3	Tabl. 7.
4.4.2	Wymagania wobec jednorodności uziarnienia na sitach kontrolnych - różnice w przesiewach	G. tablicy 4	Tabl. 8.
4.5	Wrażliwość na mróz: wskaźnik piaskowy SE **), co najmniej	45	-
	Odporność na rozdrabnianie (dotyczy frakcji 10/14 odsianej z mieszanki) wg PN-EN 1097-1, kategoria nie wyższa niż	LA_{35}	-
	Odporność na ścieranie (dotyczy frakcji 10/14 odsianej z mieszanki) wg PN-EN 1097-1, kategoria M_{DE}	Deklarowana	-
	Mrozoodporność (dotyczy frakcji 8/16 odsianej z mieszanki) wg PN-EN 1367-1	F 4	-
	Wartość CBR po zagęszczeniu do wskaźnika Is = 1,0 i moczeniu w wodzie 96 h, co najmniej	≥ 80	-
	Zawartość wody w mieszance zagęszczonej, % (m/m) wilgotności optymalnej wg metody Proctora.	80-100	-

**) Badanie wskaźnika piaskowego SE należy wykonać po pięciokrotnym zagęszczeniu metodą Proctora wg. PN-EN 13286-2

2.5.2. Mieszanki kruszyw

Wymagania wobec mieszanki kruszywa niezwiązanego oparte są na klasyfikacji zgodnej z normą PN-EN 13285

Mieszanki powinny być tak produkowane i składowane, aby wykazywały zachowanie jednakowych właściwości i spełniały wymagania tablicy 2. Wyprodukowane mieszanki powinny być jednorodnie wymieszane i charakteryzować się równomierną wilgotnością. Kruszywa powinny odpowiadać wymaganiom tablicy 1.W mieszankach, które są wyprodukowane z różnych kruszyw, każdy ze składników musi spełniać wymagania tablicy 1.

2.5.3. Zawartość pyłów

Maksymalna zawartość pyłów <0,063 mm w mieszankach kruszyw przeznaczonych w do warstwy podbudowy zasadniczej, powinna spełniać wymagania kategorii podanej w tablicy 2. Zawartość pyłów należy oznaczać wg PN-EN 933-1. W przypadku słabych kruszyw zawartość pyłów w mieszance, należy również badać i deklarować, po 5 krotnym zagęszczeniu metodą Proctora. Zawartość pyłów w takiej mieszance, (po pięciokrotnym zagęszczeniu), powinna również spełniać wymagania podane w

tablicy 2.
2.5.4..Zawartośc nadziarna
Określona wg PN-EN 933-1 zawartość nadziarna w mieszankach kruszyw powinna spełniać wymagania podane w tablicy 2.W przypadku słabych kruszyw decyduje zawartość nadziarna w mieszance po pięciokrotnym zagęszczeniu metodą Proctora.
2.5.5. Uziarnienie
Określone wg PN-EN 933-1 uziarnienie mieszanki kruszyw przeznaczone do warstwy podbudowy zasadniczej, musi spełniać wymagania przedstawione na poniższym rysunku. Rys. nr 12

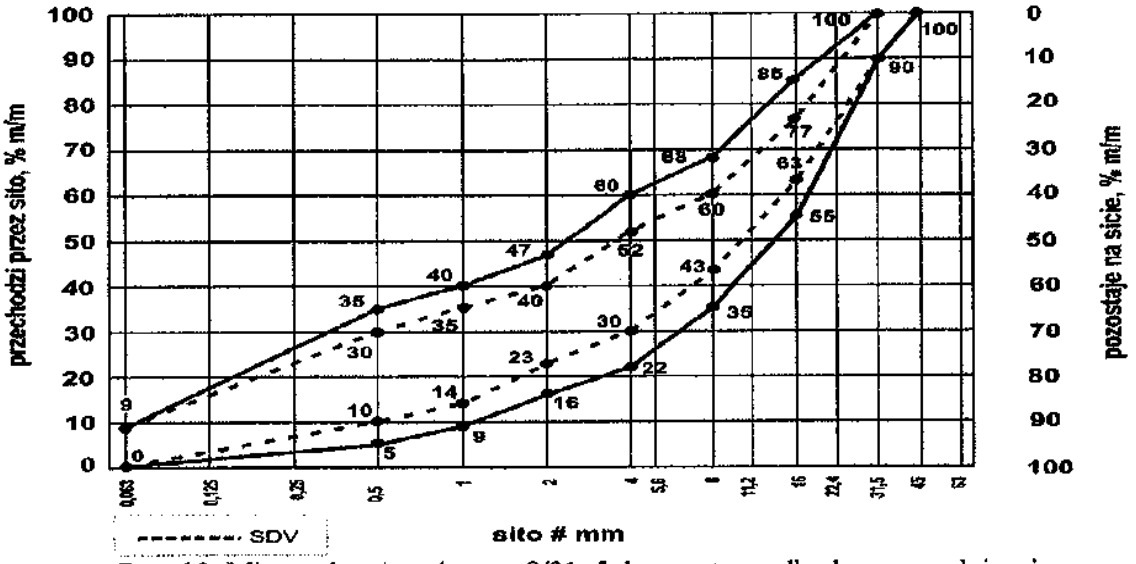

Rys. 12. Mieszanka niezwiązana 0/31, 5 do warstw podbudowy zasadniczej

W przypadku słabych kruszyw uziarnienie mieszanki kruszyw, należy również badać i deklarować po 5 krotnym zagęszczeniu metodą Proctora. Kryterium przydatności takiej mieszanki, pod względem uziarnienia jest spełnione, jeżeli uziarnienie mieszanki (po pięciokrotnym zagęszczeniu), mieści się w krzywych granicznych, podanych na powyższym rysunku.
Jako wymagane obowiązują tylko wymienione wartości liczbowe na rysunku?
Oprócz wartości podanych na rysunku, wymaga się, aby 90% uziarnień mieszanek zbadanych w ramach ZKP w okresie 6 miesięcy spełniało wymagania kategorii podanych w tablicach 3 i 4, aby zapewnić jednorodność i ciągłość uziarnienia mieszanek.
Tablica 3. Wymagania wobec jednorodności uziarnienia na sitach kontrolnych – porównanie z deklarowana przez producenta wartością (S). Wymagania dotyczą produkowanej i dostarczonej mieszanki, jeśli mieszanka zawiera nadmierną zawartość ziaren słabych, wymaganie dotyczy deklarowanego przez producenta uziarnienia po pięciokrotnym zgęszczeniu metodą Proctora

Mieszanka niezwiązana	*Porównanie z deklarowaną przez producenta wartością (S) Tolerancja przesiewu przez sito (mm), % (m/m)*									
	0,5	1	2	4	5,6	8	11,2	16	22,4	31,5
0÷31,5	±5	±5	±7	±8		±8		±8		

Krzywa uziarnienia (S) deklarowana przez producenta mieszanki, powinna nie tylko mieścić się w krzywych uziarnienia ograniczonych przerywanymi liniami (SDV) z uwzględnieniem dopuszczalnych tolerancji podanych w tablicy 3, ale powinna spełniać także wymagania ciągłości uziarnienia zawarte w tablicy 4.
Tablica 4. Wymagania wobec ciągłości uziarnienia na sitach kontrolnych – różnice w przesiewach podczas badań kontrolnych produkowanej mieszanki.

Mieszanka	*Minimalna i maksymalna zawartość frakcji w mieszankach Różnice przesiewów w % (m/m) przez sito (mm)*															
	1/2		2/4		2/5,6		4/8		5,6/11,2		8/16		11,2/22,4		16/31,5	
	min.	max.	min.	max.	min.	max.	min.	max.	min.	max.	min.	max.	min.	max.	min.	max.
0÷31,5	4	15	7	20	-	-	10	25	-	-	10	25	-	-	-	-

2.5.6. Wrażliwość na mróz
Mieszanka kruszyw powinna spełniać wymagania tablicy 2. Wymagania wobec wrażliwości na mróz (wskaźnik SE), dotyczy badania materiału po pięciokrotnym zagęszczeniu metodą Proctora wg PN-EN 13286-2
2.5.7. Wartość CBR
Badanie CBR mieszanki należy wykonać na mieszance zagęszczonej metodą Proctora do wskaźnika zagęszczenia Is=1,0 i po 96godzianach przechowywania w wodzie, CBR oznaczyć wg PN-EN 13286-47 (wymaganie w tablicy 2)
2.5.8. Kontrola, jakości materiałów
Kontrola, jakości mieszanki polega na przeprowadzeniu badań cech fizycznych na reprezentatywnych próbkach dla partii mieszanki i porównaniu wyników z wymaganiami określonymi w tablicy 2.
2.6. Kontrola produkcji
2.6.1. System oceny zgodności
Przy produkcji mieszanki do wykonania warstwy podbudowy zasadniczej należy stosować system 4.
2.6.2. Kontrola procesu produkcyjnego
2.6.2.1. Pobieranie próbek
Pobieranie próbek i przygotowanie do badań powinno być zgodne z PN-EN 13286-1.
2.6.2.2. Zakładowa Kontrola Produkcji (ZKP)
Producent musi prowadzić zakładową kontrole produkcji (ZKP) opisaną w WT- 4 2010, (Załącznik C), aby zapewnić, że wyrób spełnia wymagania wymienionych Wymagań Technicznych.
2.6.2.3. Gęstość szkieletu mieszanki
W ramach ZKP należy określić gęstość szkieletu i optymalną zawartość wody w badaniu Proctora wg PN-EN 13286-2. W przeprowadzonym badaniu Proctora uziarnienie pobranej próbki musi spełniać tolerancję ±5%, m/m w stosunku do deklarowanej przez producenta wartości (S) na każdym sicie.
Zawartość pyłów w próbce należy podawać.
2.7. Opis i oznaczenie
Mieszanka musi być identyfikowana prze z następujące informacje:
a) powołanie na WT -4 2010
b) źródło i producent, jeśli materiał został przemieszczony, powinno być podane zarówno źródło jak i lokalizacja składowiska?
c) wymiar górnego sita (D),
d) rodzaj (e) kruszywa zawartego w mieszance
e) gęstość szkieletu mieszanki i wilgotność optymalna
2.8. Oznakowanie
Dokument docelowy powinien zawierać, co najmniej następujące dane:
a) oznaczenie wg asortymentu
b) datę wysyłki i pochodzenie
c) wielkość dostawy
d) kolejny numer dokumentu dostawy

3. SPRZĘT
3.1. Ogólne wymagania dotyczące sprzętu
Ogólne wymagania dotyczące sprzętu podano w STWiORB D-00.00.00 "Wymagania ogólne".

3.2. Sprzęt do wykonania podbudowy
Do wykonania warstwy podbudowy z mieszanki kruszywa należy stosować następujące rodzaje sprzętu:
a) równiarki lub układarki do rozłożenia mieszanki.
b) walce stalowe z wibracją,
c) płyty wibracyjne lub ubijaki mechaniczne do zagęszczania,
d) inny sprzęt zaakceptowany przez Inspektora Nadzoru.

4. TRANSPORT
4.1. Ogólne wymagania dotyczące transportu
Ogólne wymagania dotyczące transportu podano w STWiORB D-00.00.00 "Wymagania ogólne".
4.2. Transport mieszanki
Transport kruszywa może odbywać się samochodami samowyładowczymi w sposób zabezpieczający je przed zanieczyszczeniem, zmieszaniem z innymi materiałami, nadmiernym wysuszeniem lub zawilgoceniem.

5. WYKONANIE ROBÓT
5.1. Ogólne warunki wykonywania Robót
Ogólne zasady wykonania Robót podano w STWiORB D-00.00.00 "Wymagania ogólne".
5.2. Przygotowanie podłoża

Podbudowę z mieszanki należy układać na odpowiednio przygotowanej warstwie podbudowy pomocniczej z mieszanki kruszynowo-cementowej zgodnie z STWiORB D-04.05.01.
Jeżeli podbudowa pomocnicza wykazuje jakiekolwiek wady, to powinny być one usunięte wg zasad zaakceptowanych przez Inspektora Nadzoru.
Podbudowa powinna być wytyczona w sposób umożliwiający jej wykonanie zgodnie z Dokumentacją Projektową z tolerancjami określonymi w niniejszej STWiORB.
5.3. Wytwarzanie mieszanki kruszywa
Mieszankę kruszywa o ściśle określonym uziarnieniu i wilgotności optymalnej należy wytwarzać w mieszarkach stacjonarnych gwarantujących otrzymanie jednorodnej mieszanki. Ze względu na konieczność zapewnienia jednorodności materiału nie dopuszcza się wytwarzania mieszanki przez mieszanie poszczególnych frakcji na drodze. Mieszanka po wyprodukowaniu powinna być od razu transportowana na miejsce wbudowania w sposób przeciwdziałający segregacji i nadmiernemu wysychaniu.
5.4. Wbudowanie mieszanki
Mieszanka kruszywa powinna być rozkładana w warstwie o jednakowej grubości, takiej, aby jej ostateczna grubość po zagęszczeniu była równa grubości istniejącej podbudowie z chudego betonu.. Warstwa podbudowy powinna być rozłożona w sposób zapewniający osiągnięcie spadków i rzędnych wysokościowych określonych w dokumentacji projektowej. W miejscach, gdzie widoczna jest segregacja kruszywa należy przed zagęszczeniem wymienić kruszywo na materiał dobrze wymieszany w celu zapewnienia szczelności. Powierzchnia musi być równa i czysta.
5.5 Zagęszczenie podbudowy
Podbudowę należy zagęszczać walcami gładkimi. W ostatniej fazie zagęszczania należy sprawdzić profil szablonem. Zagęszczenie podbudowy należy wykonywać warstwami przy zachowaniu wilgotności optymalnej.
Zagęszczenie podbudowy powinno być równomierne na całej szerokości.
Zagęszczenie kontroluje się płytą VSS przez sprawdzenie modułu odkształcenia.
a) nośność podbudowy po jej zagęszczeniu badana wg „Instrukcja badań podłoża gruntowego część 2" (badanie płytą VSS o średnicy 30 cm) powinna odpowiadać warunkom podanym w Tablicy 5.

Tablica 5. Wymagania dla nośności warstwy podbudowy

Podbudowa z kruszywa o wskaźniku nośności $w_{noś}$ nie mniejszym niż	*Minimalny moduł odkształcenia mierzony płytą o średnicy 30 cm, MPa*	
	pierwsze obciążenie, E_1	*drugie obciążenie, E_2*
120	100	180

Dla zakładanego obciążenia ruchem, moduł odkształcenia należy wyznaczyć dla przyrostu obciążenia od 0,15÷0,25 MPa, a końcowy nacisk 0,45 MPa.

$$E_1, E_2 = \frac{3}{4}\frac{\Delta P}{\Delta S} * D$$

ΔP – różnica nacisku w MPa
ΔS – przyrost osiadań odpowiadający tej różnicy nacisków w milimetrach
D – średnica płyty w milimetrach

b) wskaźnik zagęszczenia Io mierzony płytą VSS zgodnie z zależnością:

$$I_o = \frac{E_2}{E_1}$$

powinien mieć wartość nie większą niż 2,2.
5.6. Utrzymanie podbudowy
Podbudowa po wykonaniu, a przed ułożeniem następnej warstwy powinna być utrzymywana w dobrym stanie. Koszt napraw wynikłych z niewłaściwego utrzymania podbudowy obciąża Wykonawcę robót.

6. KONTROLA JAKOŚCI ROBÓT
6.1. Ogólne zasady kontroli jakości Robót
Ogólne zasady kontroli jakości Robót podano w STWiORB D-00.00.00 "Wymagania ogólne".
6.2. Badania przed rozpoczęciem robót
Przed przystąpieniem do wbudowywania mieszanki, Wykonawca jest zobowiązany przedłożyć Inspektorowi Nadzoru odpowiednie dokumenty określone w p. 2.6: 2.7: 2.8 (niniejszych ST) w celu ich oceny oraz podjęcia dalszych działań. W celu sprawdzenia jakości zaproponowanej mieszanki, Inspektor Nadzoru pobiera próbkę i kieruję ją do przebadania w Laboratorium Zamawiającego wraz z otrzymanymi dokumentami. Badania te powinny obejmować wszystkie właściwości kruszywa i mieszanki, określone w 2.3 i p.2.5.Po otrzymaniu pozytywnego orzeczenia z Laboratorium, Inspektor Nadzoru zezwala Wykonawcy na jej wbudowanie.

6.3. Badania w czasie robót
Tablica 3. Częstotliwość oraz zakres badań przy wykonywaniu podbudowy z mieszanki niezwiązanej o stabilizowanej mechanicznie.

Lp.	*Wyszczególnienie badań*	*Częstotliwość badań*	
		Minimalna liczba badań na dziennej działce roboczej	*Maksymalna powierzchnia podbudowy przy-padająca na jedno badanie (m^2)*
1	Uziarnienie mieszanki	2	600
2	Wilgotność mieszanki		
3	Zagęszczenie warstwy	10 próbek	na 10000 m^2
4	Badanie właściwości kruszywa wg tab. 1, pkt 2.3.2	dla każdej partii kruszywa i przy każdej zmianie kruszywa	

6.3.1. Uziarnienie mieszanki
Kontrola uziarnienia rozłożonego kruszywa powinna być przeprowadzana 2 razy na każdej dziennej działce roboczej za pomocą analizy sitowej. Próbki należy pobierać losowo z rozłożonej warstwy, przed jej zagęszczeniem.
6.3.2. Właściwości mieszanki
Właściwości kruszywa i mieszanki obejmujące ocenę wszystkich właściwości określonych w pkt. 2.3. i 2.5 należy badać przy każdej zmianie mieszanki. Próbki do badań pełnych powinny być pobierane przez Inspektora Nadzoru w obecności Kierownika Budowy.
6.4. Wymagania dotyczące cech geometrycznych podbudowy

Tablica 3. Częstotliwość oraz zakres pomiarów wykonanej podbudowy z kruszywa stabilizowanego mechanicznie

Lp.	*Wyszczególnienie badań i pomiarów*	*Minimalna częstotliwość pomiarów*
1	Szerokość podbudowy	10 razy na 1 km
2	Równość podłużna	co 20 m łatą na każdym pasie ruchu
3	Równość poprzeczna	10 razy na 1 km
4	Spadki poprzeczne*)	10 razy na 1 km
5	Rzędne wysokościowe	co 100 m
6	Ukształtowanie osi w planie*)	co 100 m
7	Grubość podbudowy	Podczas budowy: w 3 punktach na każdej działce roboczej, lecz nie rzadziej niż raz na 400 m^2 Przed odbiorem: w 3 punktach, lecz nie rzadziej niż raz na 1000 m^2
8	Nośność podbudowy: - moduł odkształcenia - ugięcie sprężyste	 co najmniej w dwóch przekrojach na każde 1000 m co najmniej w 20 punktach na każde 1000 m

6.4.1. Szerokość podbudowy
Kontrola szerokości podbudowy i jej obramowania polega na bezpośrednich pomiarach. Szerokość podbudowy musi odpowiadać istniejącej szerokości konstrukcji nawierzchni.
6.4.2. Spadki poprzeczne
Kontroli spadków poprzecznych dokonuje się łatą profilową z poziomicą..
Dopuszczalne odchyłki spadku ± 0,5%.
6.5. Cechy podlegające badaniom kontrolnym
Badaniom kontrolnym podlegają n/w cechy:
- uziarnienie kruszywa
- właściwości kruszywa
- zagęszczenie warstwy

7. OBMIAR ROBÓT
7.1. Ogólne zasady obmiaru robót
Ogólne zasady obmiaru robót podano w STWiORB D-00.00.00 „Wymagania ogólne”.

7.2 Jednostka obmiarowa
Jednostką obmiarową jest jeden metr kwadratowy (m^2) wykonanej i odebranej podbudowy z mieszanki kruszywa o grubości warstwy dolnej 15 cm i warstwy górnej 8 cm.

8. ODBIÓR ROBÓT

8.1 Ogólne zasady odbioru robót
Ogólne ustalenia dotyczące odbioru robót podano w STWiORB D-00.00.00 „Wymagania ogólne" pkt 8.
8.2. Sposób odbioru robót
Odbioru robót należy dokonywać w oparciu o zasady określone w STWiORB Wymagania ogólne p.8.2. w odniesieniu do wymagań określonych w p 6 (niniejszej STWiORB).

9. PODSTAWA PŁATNOŚCI

9.1. Ogólne ustalenia dotyczące podstawy płatności
Ogólne ustalenia dotyczące podstawy płatności podano w STWiORB D-00.00.00 „Wymagania ogólne".
9.2. Cena jednostki obmiarowej
Cena wykonania jednostki obmiarowej 1 m^2,obejmuje:
- prace pomiarowe i przygotowawcze,
- oznakowanie i zabezpieczenie miejsca robót i jego utrzymanie,
- zastosowanie materiałów pomocniczych koniecznych do prawidłowego wykonania robót lub wynikających z przyjętej technologii robót,
- zakup i transport mieszanki na miejsce wbudowania,
- przygotowanie kruszywa,
- rozłożenie mieszanki,
- profilowanie,
- zagęszczenie,
- utrzymanie podbudowy,
- wykonanie niezbędnych badań i pomiarów,
- wykonanie pomiaru inwentaryzacji geodezyjnej po wykonaniu podbudowy,
- uporządkowanie terenu Robót,

10. PRZEPISY ZWIĄZANE

10.1. Normy
1. PN-EN 13242 : 2004 Kruszywa do niezwiązanych i hydraulicznie związanych materiałów stosowanych w obiektach budowlanych i budownictwie drogowym,
2. PN-EN 13285 Mieszanki niezwiązane. Wymagania,
3. PN-EN 932 – 3 Badania podstawowych właściwości kruszyw. Procedura i terminologia uproszczonego opisu petrograficznego,
4. PN-EN 932 – 5 Badania podstawowych właściwości kruszyw. Część 5: Wyposażenie podstawowe i wzorcowanie,
5. PN-EN 933 – 1 Badania geometrycznych właściwości kruszyw. Oznaczanie składu ziarnowego. Metoda przesiewania,
6. PN-EN 933 – 3 Badania geometrycznych właściwości kruszyw. Oznaczenie kształtu ziaren za pomocą wskaźnika płaskości,
7. PN-EN 933 – 4 Badania geometrycznych właściwości kruszyw. Część 4: Oznaczanie kształtu ziaren. Wskaźnik kształtu,
8. PN-EN 933 – 5 Badania geometrycznych właściwości kruszyw. Oznaczanie procentowej zawartości ziaren o powierzchniach powstałych w wyniku przekruszenia lub łamania kruszyw grubych,
9. PN-EN 933 – 8 Badania geometrycznych właściwości kruszyw. Część 8: Ocena zawartości drobnych cząstek. Badania wskaźnika piaskowego,
10. PN-EN 933 – 9 Badania geometrycznych właściwości kruszyw. Ocena zawartości drobnych cząstek. Badania błękitem metylenowym,
11. PN-EN 1008 Woda zarobowa do betonu. Specyfikacja pobierania próbek, badanie i ocena przydatności wody zarobowej do betonu, w tym wody odzyskanej z procesów produkcji betonu,
12. PN-EN 1097 – 1 Badania mechanicznych i fizycznych właściwości kruszyw. Oznaczanie odporności na ściskanie (mikro – Deval),
13. PN-EN 1097 – 2 Badania mechanicznych i fizycznych właściwości kruszyw. Metody oznaczania odporności na rozdrabnianie,
14. PN-EN 1097 – 6 Badania mechanicznych i fizycznych właściwości kruszyw. Część 6: Oznaczanie gęstości ziarn i nasiąkliwości,
15. PN-EN 1367 – 1 Badania właściwości cieplnych i odporności na działanie czynników atmosferycznych. Część 1: Oznaczania mrozoodporności,

16. PN-EN 1367 – 2 Badania właściwości cieplnych i odporności na działanie czynników atmosferycznych. Badanie w siarczanie magnezu,
17. PN-EN 1367 – 3 Badania właściwości cieplnych i odporności na działanie czynników atmosferycznych. Badanie bazaltowej zgorzeli słonecznej metodą gotowania,
18. PN-EN 1744 – 1 Badania chemicznych właściwości kruszyw. Analiza chemiczna,
19. PN-EN 1744 – 3 Badania chemicznych właściwości kruszyw. Część 3: Przygotowanie wyciągów przez wymywanie kruszyw,
20. PN-ISO 565 Sita kontrolne. Tkanian z drutu, blacha perforowana i blacha cienka perforowana elektrochemicznie. Wymiary nominalne oczek,
21. PN-EN 13286 – 1 Mieszanki mineralne niezwiązane spoiwem hydraulicznym. Część 1: Metody badań dla ustalonej laboratoryjnie referencyjnej gęstości i wilgotności. Wprowadzenie i wymagania ogólne,
22. PN-EN 13286 – 2 Mieszanki mineralne niezwiązane spoiwem hydraulicznym. Część 2: Metody badań dla ustalonej laboratoryjnie gęstości i wilgotności. Zagęszczenie aparatem Proctora,
23. PN-EN 13286 – 47 Mieszanki mineralne niezwiązane spoiwem hydraulicznym. Część 47: Metody badań dla określenia nośności, kalifornijski wskaźnik nośności CBR, natychmiastowy wskaźnik nośności i pęcznienia liniowego,
24. PN-EN 13286 – 50 Mieszanki mineralne niezwiązane spoiwem hydraulicznym. Część 50: Metoda sporządzania próbek związanych hydraulicznie za pomocą aparatu Proctora lub zagęszczenia na stole wibracyjnym,
25. BN-68/8931-04 - Drogi samochodowe. Pomiar równości nawierzchni planografem i łatą

10.2. Inne dokumenty

- Instrukcja Badań Podłoża Gruntowego Budowli Drogowych i Mostowych – Część 2. Załącznik GDDP, Warszawa 1998 r.
- Katalog typowych konstrukcji nawierzchni podatnych i półsztywnych. IBDiM 1997.

D-04.03.01 OCZYSZCZENIE I SKROPIENIE WARSTW KONSTRUKCYJNYCH

1. WSTĘP

1.1. Przedmiot STWiORB

Przedmiotem niniejszej STWiORB są wymagania dotyczące wykonania i odbioru robót drogowych dla zadania I – wykonanie nakładki asfaltowej wraz z odtworzeniem poboczy w Natolinie, Gmina Nowosolna.

1.2. Zakres stosowania STWiORB

Specyfikacja techniczna (STWiORB) stosowana jest jako dokument kontraktowy przy zlecaniu i realizacji Robót wymienionych w pkt. 1.1.

1.3. Zakres Robót objętych STWiORB

Ustalenia zawarte w niniejszej specyfikacji dotyczą zasad prowadzenia Robót związanych z oczyszczeniem i skropieniem warstw konstrukcyjnych przed ułożeniem następnej warstwy nawierzchni. Skropienie warstw konstrukcyjnych należy wykonywać przed ułożeniem warstw z mieszanek mineralno - bitumicznych.

Przewiduje się czyszczenie i skropienie następujących warstw:

a) czyszczenie :
   - podbudowy z mieszanki nie związanej hydraulicznie, stabilizowanej mechanicznie

b) skropienie :
- powierzchni podbudowy z mieszanki nie związanej hydraulicznie, stabilizowanej mechanicznie
- warstwy wiążącej

1.4. Określenia podstawowe

Określenia podstawowe są zgodne z obowiązującymi, odpowiednimi polskimi normami i z definicjami podanymi w STWiORB DM 00.00.00 „Wymagania ogólne" pkt 1.4.

1.5. Ogólne wymagania dotyczące Robót

Wykonawca Robót jest odpowiedzialny za jakość wykonanych Robót oraz za ich zgodność z Dokumentacją Projektową, STWiORB oraz z zaleceniami Inżyniera. Ogólne wymagania dotyczące Robót podano w STWiORB DM 00.00.00 „Wymagania ogólne" pkt 1.5.

2. MATERIAŁY

2.1. Ogólne wymagania dotyczące materiałów

Ogólne wymagania dotyczące materiałów, ich pozyskiwania i składowania, podano w STWiORB DM 00.00.00 „Wymagania ogólne" pkt 2.

Do łączenia warstw asfaltowych zaleca się stosowanie emulsji asfaltowych kationowych wyprodukowanych wyłącznie z asfaltu D70/100, D50/70 lub twardszego.

2..2. Rodzaje materiałów do wykonania skropienia

2.2.1.Do skropienia warstw bitumicznych powinna być stosowana kationowa emulsja asfaltowa modyfikowana polimerami przeznaczona do złączenia warstw nawierzchni o oznaczeniu C60 BP3 ZM, zgodna z „Wymagania Techniczne.Kationowe emulsje asfaltowe na drogach publicznych", WT-3 Emulsje asfaltowe 2009, IBDiM Warszawa, o właściwościach wg STWiORB tabela nr 1.

Tabela 1. Wymagania dla kationowej emulsji asfaltowej modyfikowanej polimerami C60 BP3 ZM:

Lp.	*Badane właściwości*	*Metoda badania*	*Wymagania*	
			Klasa	*Zakres wartości*
1	Indeks rozpadu, -	PN-EN 13075-1	3	50 ÷ 100
2	Zawartość lepiszcza ,% (m/m)	PN-EN 1428	5	58 ÷ 62 [1)]
3	Czas wypływu dla Ø 2 mm w 40 °C, s	PN-EN 12846	1	TBR [2)]
4	Pozostałość na sicie 0,5 mm, % (m/m)	PN-EN 1429	1	TBR
5	Trwałość po 7 dniach magazynowania, % (m/m)	PN-EN 1429	1	TBR
6	Sedymentacja, % (m/m)	PN-EN 12847	1	TBR
7	Adhezja, % pokrycia powierzchni [3)]	PN-EN 13614	1	TBR
		WT-3, zał.2	2	≥ 75
8	pH emulsji	PN-EN 12850	-	≥ 3,5 [4)]
Wymagania dotyczące lepiszczy odzyskanych z kationowych emulsji asfaltowych przez odparowanie, zgodnie z PN-EN 13074				
9	Penetracja w 25 °C, 0,1 mm	PN-EN 1426	3	≤ 100
10	Temperatura mięknienia, °C	PN-EN 1427	4	≥ 43
11	Nawrót sprężysty w 25 °C, %	PN-EN 13398	4	≥ 50

1) Emulsję można rozcieńczać wodą, do stężenia asfaltu nie niższego niż 40% (m/m)
2) Nie dotyczy emulsji rozcieńczanych wodą na budowie
3) Oznaczenie jest wymagane, gdy emulsja ma bezpośredni kontakt z kruszywem
4) Dotyczy emulsji przeznaczonej do związania warstwy asfaltowej z podbudowę zawierającą

spoiwo hydrauliczne

2.3. Zużycie lepiszczy do skropienia

Orientacyjne zużycie kationowej emulsji asfaltowej zgodnej z wymaganiami pkt 2 do skropienia warstw konstrukcyjnych powinno być takie, aby po odparowaniu wody z emulsji, ilości asfaltu wynosiły odpowiednio:

Tabela 2

Układana warstwa asfaltowa	*Podłoże pod warstwę asfaltową*	*Ilość pozostałego lepiszcza [kg/m^2]*
Warstwa wiążąca	Warstwa z mieszanki nie związanej hydraulicznie , stabilizowanej mechanicznie	0,5- 0,7
Warstwa ścieralna	Warstwa wiążąca	0,3

Dokładne zużycie emulsji do złączenia warstw bitumicznych powinno zostać sprawdzone na odcinku próbnym, w zależności od rodzaju warstwy, stanu jej powierzchni oraz zawartości asfaltu w emulsji. Ilość lepiszcza powinna być dobrana w taki sposób, aby zapewniła całkowite pokrycie emulsją skrapianej powierzchni a jednocześnie nie powodowała spływu emulsji po nawierzchni.

2.4. Składowanie lepiszczy

Warunki przechowywania emulsji nie mogą powodować utraty jej cech i obniżenia jakości.

Przechowywanie i transport emulsji powinien być zgodny z zaleceniami producenta.

3.SPRZĘT

3.1. Ogólne wymagania dotyczące sprzętu

Ogólne wymagania dotyczące sprzętu podano w STWiORB DM 00.00.00 „Wymagania ogólne" pkt 3.

Używany sprzęt powinień być ponadto zgodny z ofertą Wykonawcy i PZJ oraz uzyskać akceptację Inżyniera .

3.2. Sprzęt do oczyszczania warstw nawierzchni

Wykonawca przystępujący do oczyszczania warstw nawierzchni, powinien wykazać się możliwością korzystania z następującego sprzętu:

- szczotek mechanicznych, zaleca się użycie urządzeń dwuszczotkowych. Pierwsza ze szczotek powinna być wykonana z twardych elementów czyszczących i służyć do zdrapywania oraz usuwania zanieczyszczeń przylegających do czyszczonej warstwy. Druga szczotka powinna posiadać miękkie elementy czyszczące i służyć do zamiatania. Zaleca się używanie szczotek wyposażonych w urządzenia odpylające,
- sprężarek,
- zbiorników z wodą,
- szczotek ręcznych.

3.3. Sprzęt do skrapiania warstw nawierzchni

Do skrapiania warstw nawierzchni należy używać skrapiarkę lepiszcza. Skrapiarka powinna być wyposażona w urządzenia pomiarowo-kontrolne pozwalające na sprawdzanie i regulowanie następujących parametrów:

- temperatury rozkładanego lepiszcza,
- ciśnienia lepiszcza w kolektorze,
- obrotów pompy dozującej lepiszcze,
- prędkości poruszania się skrapiarki,
- wysokości i długości kolektora do rozkładania lepiszcza,
- dozatora lepiszcza.

Zbiornik na lepiszcze skrapiarki powinien być izolowany termicznie tak, aby było możliwe zachowanie stałej temperatury lepiszcza. Kolektor skrapiarki powinien być wyposażony w dysze szczelinowe oraz posiadać regulację wysokości swego położenia na powierzchnią jezdni dla zapewnienia równomiernego pokrycia nawierzchni lepiszczem z dwóch lub trzech dysz. Nie dopuszcza się stosowania skrapiarek, których kolektor jest wyposażony w dysze stożkowe. Zależności pomiędzy wydatkiem lepiszcza a nastawami regulowanych parametrów takich jak : ciśnienie , obroty pompy, prędkość jazdy skrapiarki i temperatura lepiszcza powinny być zawarte w aktualnych wynikach cechowania skrapiarki.

Wykonawca powinien posiadać aktualne świadectwo cechowania skrapiarki zawierające zależności pomiędzy wydatkiem lepiszcza a następującymi parametrami: ciśnieniem lepiszcza, obrotami pompy, prędkością jazdy skrapiarki, temperaturą lepiszcza

Skrapiarka powinna zapewnić rozkładanie lepiszcza z tolerancją ± 10% od ilości założonej.

4.**TRANSPORT**

4.1. Ogólne wymagania dotyczące transportu
Ogólne wymagania dotyczące transportu podano w STWiORB DM 00.00.00 „Wymagania ogólne” pkt 4.
4.2. Transport lepiszczy
Lepiszcza mogą być transportowane w cysternach kolejowych lub samochodowych, posiadających izolację termiczną, zaopatrzonych w urządzenia grzewcze, zawory spustowe i zabezpieczonych przed dostępem wody.
Lepiszcza mogą być transportowane w cysternach, autocysternach, skrapiarkach, beczkach i innych opakowaniach pod warunkiem, że nie będą korodowały pod wpływem emulsji i nie będą powodowały jej rozpadu. Cysterny przeznaczone do przewozu lepiszczy powinny być przedzielone przegrodami, dzielącymi je na komory o pojemności nie większej niż 1 m3, a każda przegroda powinna mieć wykroje w dnie umożliwiające przepływ emulsji. Cysterny, pojemniki i zbiorniki przeznaczone do transportu lub składowania lepiszczy powinny być czyste i nie powinny zawierać resztek innych lepiszczy.

5. WYKONANIE ROBÓT
5.1. Ogólne zasady wykonania Robót
Ogólne zasady wykonania Robót podano w STWiORB DM 00.00.00 „Wymagania ogólne” pkt 5.
5.2. Oczyszczenie warstw nawierzchni
Oczyszczenie warstw nawierzchni polega na usunięciu luźnego materiału, brudu, błota i kurzu przy użyciu szczotek mechanicznych, a w razie potrzeby wody pod ciśnieniem. W miejscach trudno dostępnych należy używać szczotek ręcznych. W razie potrzeby, na terenach niezabudowanych, bezpośrednio przed skropieniem warstwa powinna być oczyszczona z kurzu przy użyciu sprężonego powietrza.
5.3. Skropienie warstw nawierzchni
Warstwa przed skropieniem powinna być oczyszczona.
Jeżeli do czyszczenia warstwy była używana woda, to skropienie lepiszczem może nastąpić dopiero po wyschnięciu warstwy, z wyjątkiem zastosowania emulsji, przy których nawierzchnia może być wilgotna.

Skropienie warstwy może rozpocząć się po odebraniu przez Inżyniera jej oczyszczenia.

Warstwa nawierzchni powinna być skrapiana lepiszczem przy użyciu skrapiarek, a w miejscach trudno dostępnych ręcznie (za pomocą węża z dyszą rozpryskową).

Tablica 3. Temperatury lepiszczy przy skrapianiu

Lp.	Rodzaj lepiszcza	Temperatury (^{o}C)
1	Emulsja asfaltowa kationowa	od 20 do 40 *)

*) W razie potrzeby emulsję należy ogrzać do temperatury zapewniającej wymaganą lepkość.

Jeżeli do skropienia została użyta emulsja asfaltowa, to skropiona warstwa powinna być pozostawiona bez jakiegokolwiek ruchu na czas niezbędny dla umożliwienia penetracji lepiszcza w warstwę i odparowania wody z emulsji.
Skropienie powinno być wykonane z wyprzedzeniem w czasie przewidzianym na odparowanie wody, orientacyjny czas wyprzedzenia wynosi co najmniej:
- 8 h przy ilości powyżej 1,0 kg/m² emulsji,
- 2h przy ilości od 0,5 do 1,0 kg/m²,
- 0,5h przy ilości od 0,2 do 0,5 kg/m².

Przed ułożeniem warstwy z mieszanki mineralno-bitumicznej Wykonawca powinien zabezpieczyć skropioną warstwę nawierzchni przed uszkodzeniem dopuszczając tylko niezbędny ruch budowlany.
Jakiekolwiek uszkodzenia powierzchni powinny być przez Wykonawcę naprawione.
Warunki atmosferyczne wbudowania
Nie dopuszcza się wykonywania skropienia podczas opadów deszczu oraz w temperaturze niniejszej od 5°C.

6. KONTROLA JAKOŚCI ROBÓT
6.1. Ogólne zasady kontroli jakości Robót
Ogólne zasady kontroli jakości Robót podano w STWiORB DM 00.00.00 „Wymagania ogólne” pkt 6.
6.2. Badania przed przystąpieniem do Robót
Przed przystąpieniem do Robót Wykonawca powinien przeprowadzić próbne skropienie warstwy w celu określenia optymalnych parametrów pracy skrapiarki i określenia wymaganej ilości lepiszcza w zależności od rodzaju i stanu warstwy przewidzianej do skropienia.
6.3. Badania lepiszczy
Ocena lepiszczy powinna być oparta na Deklaracjach producenta. W wypadkach wątpliwych Inżynier zaleci wykonanie dodatkowych badań.

6.4. Sprawdzenie jednorodności skropienia i zużycia lepiszcza
Jednorodność skropienia powinna być sprawdzana wizualnie. Raz na miesiąc dla każdej skrapiarki należy przeprowadzić kontrolę ilości rozkładanego lepiszcza według normy PN-EN 12272-1:2005 „Powierzchniowe utrwalenia. Metody badań. Część 1: Dozowanie i poprzeczny rozkład lepiszcza i kruszywa".
6.5. Cechy podlegające badaniom kontrolnym
Badaniom kontrolnym podlegają parametry emulsji .

- zawartośc lepiszcza
- penetracja w 25°C, 0,1 mm
- temperatura mięknienia, °C
- nawrót sprężysty w 25°C, %

7.OBMIAR ROBÓT
7.1. Ogólne zasady obmiaru Robót
Ogólne zasady obmiaru Robót podano w STWiORB DM 00.00.00 „Wymagania ogólne" pkt 7.
7.2. Jednostka obmiarowa
Jednostką obmiarową jest m² w rozbiciu na:

- oczyszczenie
- skropienie
- wykonanie posypki kruszywa pod koła samochodów dowożących mieszankę mineralno-btumiczną (na podbudowie z kruszywa łamanego stabilizowanego mechanicznie)

8. ODBIÓR ROBÓT
8.1 Ogólne zasady odbioru robót
Ogólne ustalenia dotyczące odbioru robót podano w STWiORB D-M-00.00.00 „Wymagania ogólne" pkt 8
8.2. Sposób odbioru robót
Odbioru robót należy dokonywać w oparciu o zasady określone w STWiORB Wymagania ogólne p.8.2 . w odniesieniu do wymagań określonych w p 6 (niniejszej STWiORB).

9. PODSTAWA PŁATNOŚCI
9.1. Ogólne ustalenia dotyczące podstawy płatności
Ogólne ustalenia dotyczące podstawy płatności podano w STWiORB D-M-00.00.00 „Wymagania ogólne" pkt 9.
9.2. Cena jednostki obmiarowej
Cena 1 m^2 oczyszczenia warstw konstrukcyjnych obejmuje:

- mechaniczne oczyszczenie warstw określonych w pkt.1.3, z ewentualnym polewaniem wodą lub użyciem sprężonego powietrza,
- ręczne odspojenie stwardniałych zanieczyszczeń.

Cena 1 m^2 skropienia warstw konstrukcyjnych obejmuje:

- dostarczenie lepiszcza i napełnienie nim skrapiarek,
- podgrzanie lepiszcza do wymaganej temperatury,
- skropienie powierzchni warstwy lepiszczem,
- wykonanie posypki z kruszywa pod koła pojazdów
- przeprowadzenie pomiarów i badań laboratoryjnych wymaganych w specyfikacji technicznej

10. PRZEPISY ZWIĄZANE
10.1. Normy

1	PN-EN 12591	Asfalty i produkty asfaltowe -Wymagania dla asfaltów drogowych
2	PN-EN 12846	Asfalty i lepiszcza asfaltowe - Oznaczanie czasu wypływu emulsji asfaltowych lepkościomierzem wypływowym
3	PN-EN 12847	Asfalty i lepiszcza asfaltowe - Oznaczenie sedymentacji emulsji asfaltowych
4	PN-EN 1426	Asfalty i produkty asfaltowe - Oznaczanie penetracji igłą
5	PN-EN 1427	Asfalty i produkty asfaltowe - Oznaczanie temperatury mięknienia – Metoda Pierścień i Kula
6	PN-EN 1428	Asfalty i lepiszcza asfaltowe - Oznaczanie zawartości wody w emulsjach asfaltowych - Metoda destylacji aezotropowej

7	PN-EN 1429	Asfalty i lepiszcza asfaltowe - Oznaczanie pozostałości na sicie emulsji asfaltowych oraz trwałości podczas magazynowania metoda pozostałości na sicie
8	PN-EN 13075-1	Asfalty i lepiszcza asfaltowe - Badanie rozpadu - Część 1: Oznaczanie rozpadu kationowych emulsji asfaltowych, metoda z wypełniaczem mineralnym
9	PN-EN 12272-1	Powierzchniowe utrwalenie. Metody badań. Część: 1 Dozowanie i poprzeczny rozkład lepiszcza i kruszywa
10	PN-EN 14023	Asfalty i lepiszcza asfaltowe - Zasady specyfikacji dla asfaltów modyfikowanych polimerami
11	PN-EN 13398	Asfalty i lepiszcza asfaltowe - Oznaczanie nawrotu sprężystego asfaltów modyfikowanych
12	PN-EN 13614	Asfalty i lepiszcza asfaltowe - Oznaczanie przyczepności emulsji bitumicznych przez zanurzenie w wodzie - Metoda z kruszywem

D-05.03.05 WARSTWA ŚCIERALNA Z BETONU ASFALTOWEGO

1.WSTĘP

1.1. Przedmiot STWiORB

Przedmiotem niniejszej STWiORB są wymagania dotyczące wykonania i odbioru robót drogowych dla zadania I – wykonanie nakładki asfaltowej wraz z odtworzeniem poboczy w Natolinie, Gmina Nowosolna.

1.2. Zakres stosowania STWiORB

Specyfikacja Techniczna jest stosowana jako Dokument Kontraktowy przy realizacji robót wymienionych w pkt 1.1.

1.3. Zakres robót objętych STWiORB

Ustalenia zawarte w niniejszej specyfikacji dotyczą zasad prowadzenia robót związanych z wykonaniem i odbiorem warstwy ścieralnej z betonu asfaltowego AC 11 S 50/70 dla kategorii ruchu KR-2 - KR-3, o grubości warstwy: 5 cm

1.4. Określenia podstawowe

1.4.1. Nawierzchnia – konstrukcja składająca się z jednej lub kilku warstw służących do przejmowania i rozkładania obciążeń od ruchu pojazdów na podłoże.

1.4.2. Warstwa wiążąca – warstwa nawierzchni między warstwą ścieralną a podbudową.

1.4.3. Warstwa wyrównawcza – warstwa o zmiennej grubości, ułożona na istniejącej warstwie w celu uzyskania odpowiedniego profilu potrzebnego do ułożenia kolejnej warstwy.

1.4.4. Mieszanka mineralno-asfaltowa – mieszanka kruszyw i lepiszcza asfaltowego.

1.4.5. Wymiar mieszanki mineralno-asfaltowej – określenie mieszanki mineralno-asfaltowej, wyróżniające tę mieszankę ze zbioru mieszanek tego samego typu ze względu na największy wymiar kruszywa, np. wymiar 11 lub 6.

1.4.6. Beton asfaltowy – mieszanka mineralno-asfaltowa, w której kruszywo o uziarnieniu ciągłym lub nieciągłym tworzy strukturę wzajemnie klinującą się.

1.4.7. Uziarnienie – skład ziarnowy kruszywa, wyrażony w procentach masy ziaren przechodzących przez określony zestaw sit.

1.4.8. Kategoria ruchu – obciążenie drogi ruchem samochodowym, wyrażone w osiach obliczeniowych (100 kN) wg „Katalogu typowych konstrukcji nawierzchni podatnych i półsztywnych” GDDP-IBDiM [68].

1.4.9. Wymiar kruszywa – wielkość ziaren kruszywa, określona przez dolny (d) i górny (D) wymiar sita.

1.4.10. Kruszywo grube – kruszywo z ziaren o wymiarze: D ≤ 45 mm oraz d > 2 mm.

1.4.11. Kruszywo drobne – kruszywo z ziaren o wymiarze: D ≤ 2 mm, którego większa część pozostaje na sicie 0,063 mm.

1.4.12. Pył – kruszywo z ziaren przechodzących przez sito 0,063 mm.

1.4.13. Wypełniacz – kruszywo, którego większa część przechodzi przez sito 0,063 mm. (Wypełniacz mieszany – kruszywo, które składa się z wypełniacza pochodzenia mineralnego i wodorotlenku wapnia. Wypełniacz dodany – wypełniacz pochodzenia mineralnego, wyprodukowany oddzielnie).

1.4.14. Kationowa emulsja asfaltowa – emulsja, w której emulgator nadaje dodatnie ładunki cząstkom zdyspergowanego asfaltu.

1.4.15. Pozostałe określenia podstawowe są zgodne z obowiązującymi, odpowiednimi polskimi normami i z definicjami podanymi w STWiORB DM 00.00.00 „Wymagania ogólne” pkt 1.4.

1.5. Ogólne wymagania dotyczące robót

Ogólne wymagania dotyczące robót podano w STWiORB DM 00.00.00 „Wymagania ogólne” pkt 1.5.

2. MATERIAŁY

2.1. Ogólne wymagania dotyczące materiałów

Ogólne wymagania dotyczące materiałów, ich pozyskiwania i składowania, podano w STWiORB DM.00.00.00 „Wymagania ogólne” pkt 2.

2.2. Lepiszcza asfaltowe

Należy zastosować asfalty drogowe: 50/70 wg normy PN-EN 12591

Asfalty drogowe powinny spełniać wymagania podane w Tablicy 1.

Tablica 1. Wymagania wobec asfaltów drogowych wg PN-EN 12591

Lp.	Właściwości		Metoda badania	Rodzaj asfaltu 50/70
WŁAŚCIWOŚCI OBLIGATORYJNE				
1	Penetracja w 25°C	0,1 mm	PN-EN 1426 [21]	50÷70
2	Temperatura mięknienia	°C	PN-EN 1427 [22]	50÷58
3	Temperatura zapłonu,	°C	PN-EN 22592 [62]	240

	nie mniej niż			
4	Zawartość składników rozpuszczalnych, nie mniej niż	% m/m	PN-EN 12592 [28]	99
5	Zmiana masy po starzeniu (ubytek lub przyrost), nie więcej niż	% m/m	PN-EN 12607-1 [31]	0,5
6	Pozostała penetracja po starzeniu, nie mniej niż	%	PN-EN 1426 [21]	53
7	Temperatura mięknienia po starzeniu, nie mniej niż	°C	PN-EN 1427 [22]	52
WŁAŚCIWOŚCI SPECJALNE KRAJOWE				
8	Zawartość parafiny, nie więcej niż	%	PN-EN 12606-1 [30]	2,2
9	Wzrost temp. mięknienia po starzeniu, nie więcej niż	°C	PN-EN 1427 [22]	8
10	Temperatura łamliwości Frassa, nie więcej niż	°C	PN-EN 12593 [29]	-5

Składowanie asfaltu drogowego powinno się odbywać w zbiornikach, wykluczających zanieczyszczenie asfaltu i wyposażonych w system grzewczy pośredni (bez kontaktu asfaltu z przewodami grzewczymi). Zbiornik roboczy otaczarki powinien być izolowany termicznie, posiadać automatyczny system grzewczy z tolerancją ± 5°C oraz układ cyrkulacji asfaltu.

2.3. Kruszywo

Do warstwy ścieralnej z betonu asfaltowego należy stosować kruszywo według PN-EN 13043 i WT-1/2010 Kruszywa , obejmujące kruszywo grube , kruszywo drobne i wypełniacz. Kruszywa powinny spełniać wymagania podane w/w WT-1/2010. .

Składowanie kruszywa powinno się odbywać w warunkach zabezpieczających je przed zanieczyszczeniem i zmieszaniem z kruszywem o innym wymiarze lub pochodzeniu. Podłoże składowiska musi być równe, utwardzone i odwodnione. Składowanie wypełniacza powinno się odbywać w silosach wyposażonych w urządzenia do aeracji.

Tablica 2. Wymagania jakościowe dla materiałów MMA na beton asfaltowy na warstwy ścieralne

Lp.	*Materiał*	*AC 11 S KR 3- KR 4*
1	Asfalt drogowy, wg PN-EN 13924	50/70
2	Kruszywo grube	Tab.3
3	Kruszywo drobne i o ciągłym uziarnieniu	Tab.4
4	Wypełniacz	Tab.5

Tablica 3. Wymagane właściwości kruszywa grubego do warstwy ścieralnej AC

Lp.	*Materiał*	*KR 3- KR 4*
1	Uziarnienie wg PN-EN 933-1, kategoria nie niższa niż	G_C *90/20*
2	Tolerancja uziarnienia; odchylenia nie większe niż wg kat.	$G_{25/15}$
3	Zawartość pyłu wg PN-EN 933-1; kat. nie wyższa niż	f_2
4	Kształt kruszywa wg PN-EN 933-3 lub wg PN-EN 933-4, kat. nie wyższa niż	FI_{20} lub SI_{20}
5	Procentowa zawartość ziaren o powierzchni przekruszonej i łamanej wg PN-EN 933-5; kat. nie niższa niż	$C_{95/1}$
6	Odporność kruszywa na rozdrabnianie wg PN-EN 1097-2, badana na kruszywie o wymiarze 10/14 rozdz. 5; kat. co najmniej:	LA_{30}
7	Gęstość ziaren według PN-EN 1097-6, rozdz. 7, 8 lub 9	deklarowana przez producenta

8	Gęstość nasypowa wg PN-EN 1097-3	deklarowana przez producenta
9	Nasiąkliwość według normy PN-EN 1097-6,rozdz.7,8 lub 9:	$WA_{24\ deklarowana}$
9	Mrozoodporność wg PN-EN 1367-6, w 1% roztworze NaCl ; kat. nie wyższa niż	F_{NaCl} 7
10	Zgorzel słoneczna bazaltu wg PN-EN 1367-3, wymagana kategoria	SB_{LA}
11	Skład chemiczny – uproszczony opis petrograficzny wg PN-EN 932-3	deklarowany przez producenta
12	Grube zanieczyszczenia lekkie, wg PN-EN 1744-1, p.14.2; kat. nie wyższa niż	m_{LPC} 0,1
*) Jeżeli nasiąkliwość jest większa, to należy badać mrozoodporności wg p.10		

Tablica 4 . Wymagane właściwości kruszywa łamanego drobnego lub o ciągłym uziarnieni do D≤ 8mm do w. ścieralnej AC

Lp.	*Materiał*	*KR 3- KR 4*
1	Uziarnienie wg PN-EN 933-1, wymagana kategoria	G_F85 lub GA85
2	Tolerancja uziarnienia; odchylenie nie większe niż wg kat.	G_{TC} 20
3	Zawartość pyłu wg PN-EN 933-1; kat. nie wyższa niż	F_{16}
4	Jakość pyłu wg PN-EN 933-9, kat. nie wyższa niż	MB_F 10
5	Kanciastość kruszywa drobnego lub kruszywa 0/2 wydzielonego z kruszywa o uziarnieniu ciągłymwg PN-EN 933-6, rozdz. 8, kat. nie niższa niż	E_{cs} 30
6	Gęstość ziaren według PN-EN 1097-6, rozdz. 7, 8 lub	deklarowana przez producenta
7	Nasiąkliwość według normy PN-EN 1097-6,rozdz.7,8 lub 9:	$WA_{24\ deklarowana}$
8	Grube zanieczyszczenia lekkie, wg PN-EN 1744-1, p.14.2; kat. nie wyższa niż	m_{LPC} 0,1

Tablica 5. Wymagane właściwości wypełniacza do w. ścieralnej z AC

Lp.	*Materiał*	*KR 3- KR 4*
1	Uziarnienie wg PN-EN 933-1	zgodne z Tab.24 w PN-EN 1304
2	Jakość pyłu wg PN-EN 933-9, kat. nie wyższa niż	MB_F 10
3	Zawartość wody wg PN-EN 1097-5; nie wyższa niż	1 % (m/m)
4	Gęstość ziaren wg EN 1097-7	*deklarowana przez producenta*
5	Wolne przestrzenie w suchym zagęszczonym wypełniaczu wg PN-EN 1097-4, wymagana kategoria	$V_{28/45}$
6	Przyrost temperatury mięknienia wg PN-EN 13179-1, wymagana kategoria	$\Delta_{R\&B}$ 8/25
7	Rozpuszczalność w wodzie wg PN-EN 1744-1, kat. nie wyższa niż	WS_{10}
8	Zawartość CaCO3 w wypełniaczu wapiennym wg PN-EN 196-21, kat. Nie niższa niż	CC_{70}
9	Zawartość wodorotlenku wapnia w wypełniaczu mieszanym, wymagana kategoria	$Ka_{Deklarowana}$
10	Liczba asfaltowa wg PN-EN 13179-2, wymagana kategoria	$BN_{Deklarowana}$

2.4.Środek adhezyjny

Zastosowane kruszywo mineralne i lepiszcze powinny wykazywać powinowactwo fizykochemiczne zapewniające odpowiednią przyczepność (adhezje) lepiszcza do kruszywa i odporność mieszanki mineralno-asfaltowej na działanie wody . W celu poprawy powinowactwa lepiszcza asfaltowego do kruszywa należy zastosować środki poprawiające adhezję. Środek adhezyjny i jego ilość powinny być dostosowane do konkretnego kruszywa i lepiszcza. Ocenę przyczepności można określić na podstawie badania według PN-EN 12697-11,metoda A po 6h

obracania, stosując kruszywo 8/11 jako podstawowe(dopuszcza się inne wymiary w przypadku braku wymiaru podstawowego do tego badania). Wymagania przyczepności nie mniej niż 80%
Środek adhezyjny powinien odpowiadać wymaganiom określonym przez producenta.
Składowanie środka adhezyjnego jest dozwolone tylko w oryginalnych opakowaniach producenta. Środek adhezyjny musi posiadać Deklarację zgodności z dokumentem odniesienia.
2.5.Materiały do uszczelnienia połączeń i krawędzi
Do uszczelnienia połączeń technologicznych (tj. złączy podłużnych i poprzecznych oraz przy połączeniu warstwy z urządzeniami obcymi) należy stosować taśmę samoprzylepną na bazie polimeroasfaltu grub. min.10mm i wysokości 5cm.
Gorącym asfaltem (tym samym który jest w mieszance) należy uszczelniać krawędzie zewnętrzne (boczne) wyżej położone przy spadku poprzecznym jednostronnym a w strefie zmiany przechyłki – obie krawędzie: w ilości 4,0kmg/m^2.
Przy połączeniu warstwy z urządzeniami ją ograniczającymi (krawężniki) , należy te urządzenia pokryć warstwą emulsji.
Składowanie materiałów termoplastycznych jest dozwolone tylko w oryginalnych opakowaniach producenta, warunkach określonych w aprobacie technicznej.

3. SPRZĘT

3.1. Ogólne wymagania dotyczące sprzętu
Ogólne wymagania dotyczące sprzętu podano w STWiORB DM 00.00.00 „Wymagania ogólne” pkt 3.
3.2. Sprzęt stosowany do wykonania robót
Przy wykonywaniu robót Wykonawca w zależności od potrzeb, powinien wykazać się możliwością korzystania ze sprzętu dostosowanego do przyjętej metody robót, jak:

- wytwórnia (otaczarka) o mieszaniu cyklicznym lub ciągłym, z automatycznym komputerowym sterowaniem produkcji, do wytwarzania mieszanek mineralno-asfaltowych,
- układarka gąsienicowa lub kołowa z elektronicznym sterowaniem równości układanej warstwy,
- skrapiarka,
- walce stalowe gładkie,
- walce wibracyjne
- szczotki mechaniczne i/lub inne urządzenia czyszczące,
- samochody samowyładowcze z przykryciem brezentowym lub termosami,
- sprzęt drobny.

4. TRANSPORT

4.1. Ogólne wymagania dotyczące transportu
Ogólne wymagania dotyczące transportu podano w STWiORB DM 00.00.00 „Wymagania ogólne” pkt 4.
4.2. Transport materiałów
Mieszankę mineralno-asfaltową należy dowozić na budowę pojazdami samowyładowczymi w zależności od postępu robót. Podczas transportu i postoju przed wbudowaniem, mieszanka powinna być zabezpieczona przed ostygnięciem i dopływem powietrza (przez przykrycie, pojemniki termoizolacyjne lub ogrzewane itp.).
Czas transportu mieszanki ,liczony od załadunku do rozładunku ,nie powinien przekraczać 2 godzin z zachowaniem min. temperatury wbudowania i zagęszczenia
Powierzchnie pojemników używanych do transportu mieszanki powinny być czyste, a do zwilżania tych powierzchni można używać tylko środki antyadhezyjne niewpływające szkodliwie na mieszankę.

5. WYKONANIE ROBÓT

5.1. Ogólne zasady wykonania robót
Ogólne zasady wykonania robót podano w STWiORB DM-00.00.00 „Wymagania ogólne” pkt 5.
5.2. Projektowanie mieszanki mineralno-asfaltowej
Na 40 dni przed przystąpieniem do robót bitumicznych, Wykonawca jest zobowiązany opracować projekt recepty na mieszankę mineralno–asfaltową zgodnie ze STWiORB Wymagania ogólne
pkt. 6.4 (Badania Wykonawcy)
Uziarnienie mieszanki mineralnej oraz minimalna zawartość lepiszcza podane są w Tablicy 7

Tablica 7. Uziarnienie mieszanki mineralnej oraz zawartość lepiszcza do betonu asfaltowego do warstwy ścieralnej (projektowanie empirycznie)

Właściwość	AC11S KR3 – KR 4	
Wymiar sita #, [mm]	od	do
16	100	-
11,2	90	100

8	60	90
5,6	-	-
2	35	50
0,125	8	20
0,063	5	11
Zawartość lepiszcza,*	$B_{min\ 5,4}$	

Minimalna zawartość lepiszcza (kategoria B_{min}) w mieszankach mineralno-asfaltowych została podana dla założonej gęstości mieszanki mineralnej 2,650 Mg/m^3. Jeśli stosowana mieszanka mineralna ma inną gęstość (ρ_a), to do wyznaczenia minimalnej zawartości lepiszcza podaną wartość B_{min} należy pomnożyć przez współczynnik α wg równania:

$$\alpha=2,65/\rho_a$$

B_{min} jest to najmniejsza dopuszczalna zawartość lepiszcza w mieszance mineralno-asfaltowej przy projektowaniu jej docelowego składu wg wymagań określonych w niniejszej STWiORB, będąca sumą lepiszcza zaabsorbowanego przez kruszywo i lepiszcza efektywnego, wiążącego kruszywo mineralne w mieszance.
Minimalna zawartość lepiszcza w zaprojektowanej mieszance(recepcie) powinna być wyższa od podanego Bmin o wielkość dopuszczalnej odchyłki 0,3 zawierającej błąd dozowania składników i błąd badania .
Minimalna zawartość lepiszcza asfaltowego odzyskanego w ekstrakcji –jest to lepiszcze rozpuszczalne (tworzące błonkę lepiszcza na ziarnach kruszywa) w projektowanej mieszance mineralno-asfaltowej (recepcie) nie uwzględniająca lepiszcza zaabsorbowanego przez kruszywo

Tablica 8. Wymagane właściwości mieszanki mineralno-asfaltowej do warstwy wiążącej, przy ruchu KR 3-KR 4 (projektowanie empiryczne)

Właściwość	Warunki zagęszczania wg PN-EN 13108-20 [48]	Metoda i warunki badania	AC11S
Zawartość wolnych przestrzeni	C.1.3,ubijanie, 2×75 uderzeń	PN-EN 12697-8, p. 4	$V_{min\ 2,0}$ $V_{max\ 4,0}$
Odporność na deformacje trwałe	C.1.20, wałowanie, P_{98}-P_{100} Płyta gubości 60mm	PN-EN 12697-22, metoda B w powietrzu, PN-EN 13108-20, D.1.6,60°C, 10 000 cykli	$WTS_{AIR\ 0,50}$ $PRD_{AIR\ Deklarowane}$
Odporność na działanie wody	C.1.1,ubijanie, 2×35 uderzeń	PN-EN 12697-12 , przechowywanie w 40°C z jednym cyklem zamrażania (przez 16h w tem.-18 °C)- procedura badań wg załącznika 1 z WT-2 2010 badanie w 25°C	$ITSR_{90}$

W zagęszczaniu próbek laboratoryjnych mieszanek mineralno-asfaltowych należy stosować następujące temperatury mieszanki w zależności od zastosowanego asfaltu:
-dla 50/70 140ºC ±5ºC

5.3. Wytwarzanie mieszanki mineralno-asfaltowej
Mieszankę mineralno-asfaltową należy wytwarzać na gorąco w otaczarce (zespole maszyn i urządzeń dozowania, podgrzewania i mieszania składników oraz przechowywania gotowej mieszanki).
Dozowanie składników mieszanki mineralno-asfaltowej w otaczarkach, w tym także wstępne, powinno być zautomatyzowane i zgodne z receptą roboczą, a urządzenia do dozowania składników oraz pomiaru temperatury powinny być okresowo sprawdzane. Kruszywo o różnym uziarnieniu lub pochodzeniu należy dodawać odmierzone oddzielnie.
Lepiszcze asfaltowe należy przechowywać w zbiorniku z pośrednim systemem ogrzewania, z układem termostatowania zapewniającym utrzymanie żądanej temperatury z dokładnością ± 5°C. Temperatura lepiszcza asfaltowego w zbiorniku magazynowym (roboczym) nie może przekraczać :
180°C dla asfaltu drogowego 50/70.

Kuszywo powinno być wysuszone i podgrzane tak, aby mieszanka mineralna uzyskała temperaturę właściwą do otoczenia lepiszczem asfaltowym. Temperatura mieszanki mineralnej nie powinna być wyższa o więcej niż 30°C od najwyższej temperatury mieszanki mineralno-asfaltowej podanej w tablicy 9 .W tej tablicy najniższa temperatura dotyczy mieszanki mineralno-asfaltowej dostarczonej na miejsce wbudowania, a najwyższa temperatura dotyczy mieszanki mineralno-asfaltowej bezpośrednio po wytworzeniu w wytwórni.

Tablica 9 Najwyższa i najniższa temperatura mieszanki AC

Lepiszcze asfaltowe	Temperatura mieszanki [°C]
Asfalt 50/70	od 140 do 180

Sposób i czas mieszania składników mieszanki mineralno-asfaltowej powinny zapewnić równomierne otoczenie kruszywa lepiszczem asfaltowym. Wytwórnia lub wytwórnie mieszanek mineralno-bitumicznych, powinny być w pełni zautomatyzowane, z rejestrem komputerowym dającym możliwość kontroli w każdym etapie cyklu technologicznego, zapewniające łączną ciągłą produkcję i dostawę MMA na budowę w ilości min. 150 Mg/godz..

Wszystkie urządzenia pomiarowe powinny posiadać aktualne świadectwo uwierzytelnienia.

Wykonawca ma obowiązek przedstawić kierownikowi projektu/Inspektorowi Nadzoru świadectwo dopuszczenia Wytwórni do produkcji wydane przez Inspekcję Sanitarną i władze ochrony środowiska.

5.4. Warunki przystąpienia do robót

Przed przystąpieniem do robót, należy :

- określić temperaturę otoczenia
- powierzchnie boczne krawężników (od strony nawierzchni) powinny być pokryte emulsją na wysokość równą grubości warstw bitumicznych
- powierzchnie boczne włazów, wpustów i innych urządzeń, powinny być oklejone taśmą grubości min. 10 mm samoprzylepną na bazie polimeroasfaltu

Warstwa wiążąca z betonu asfaltowego może być wykonywana gdy temperatura otoczenia jest nie niższa niż +5, dla warstwy o grubości >3 cm

Nie dopuszcza się układania mieszanki mineralno-asfaltowej na mokrym podłożu, podczas opadów atmosferycznych, mgły oraz silnego wiatru (V > 16 m/s).

5.4.1. Przygotowanie podłoża

Podłoże stanowi warstwa z mieszanki nie związanej hydraulicznie stabilizowanej mechanicznie, odpowiednio oczyszczona i skropiona zgodnie z STWiORB D.04.03.01

5.4.2. Próba technologiczna

Wykonawca przed przystąpieniem do produkcji mieszanki jest zobowiązany do przeprowadzenia w obecności Inżyniera próby technologicznej, która ma na celu sprawdzenie zgodności właściwości wyprodukowanej mieszanki z receptą. W tym celu należy zaprogramować otaczarkę zgodnie z receptą roboczą i w cyklu automatycznym produkować mieszankę. Do badań należy pobrać mieszankę wyprodukowaną po ustabilizowaniu się pracy otaczarki.

Mieszankę wyprodukowaną po ustabilizowaniu się pracy otaczarki należy zgromadzić w silosie lub

Nie dopuszcza się oceniania dokładności pracy otaczarki oraz prawidłowości składu mieszanki mineralnej na podstawie tzw. suchego zarobu, z uwagi na możliwą segregację kruszywa.

załadować na samochód. Próbki do badań należy pobierać ze skrzyni samochodu zgodnie z metodą określoną w PN-EN 12697-27.

5.5. Wbudowywanie mieszanki mineralno-bitumicznej

O ile to możliwe, należy wykorzystać układarkę o szerokości roboczej pozwalającej na zapewnienie wbudowania mieszanki mineralno-asfaltowej na całej szerokości jezdni, bez złącza technologicznego podłużnego

W przypadku korzystania przez Wykonawcę z dwóch wytwórni jednocześnie, powinien on wykazać, że obydwie mieszanki produkowane są na podstawie tej samej recepty a przeprowadzane badania porównawcze , na odcinku próbnym, wykazują jednakowe właściwości dla obu mieszanek. .Nie dopuszcza się równoczesnego wbudowywania mieszanek produkowanych na bazie różnych recept.

Mieszankę mineralno-asfaltową należy, bezzwłocznie po dowiezieniu do miejsca wbudowania, w ciągły sposób podawać do układarki i układać. Czas transportu mieszanki, liczony od załadunku do rozładunku ,nie powinien przekraczać 2 godzin z zachowaniem wymaganej minimalnej temperatury przy zagęszczeniu.

Wielkości dostaw mieszanki do układarki powinny być tak regulowane, aby umożliwić nieprzerwaną pracę układarki. Układarka powinna pracować z włączoną wibracją, w sposób ciągły zawsze, gdy jest to możliwe. Należy stosować takie prędkości poruszania się układarki i technikę jej pracy, które zapewniają

jednorodne podawanie mieszanki mineralno-asfaltowej na całej szerokości układania, bez ciągnienia, rozrywania i segregacji materiału.
Wydajność układarki powinna być skorelowana z wydajnością wytwórni, Powinna posiadać automatyczne sterowanie, pozwalające na ułożenie warstwy z założoną grubością oraz szerokością, utrzymywaniem niwelety oraz z podgrzewaną płytą wibracyjną do wstępnego zagęszczania.
Minimalna grubość mieszanki układanej w każdym przejściu układarki powinna być zgodna z minimalnymi wielkościami podanymi w p 1.3. niniejszej Specyfikacji.
Inżynier powinien kontrolować temperaturę mieszanki bezpośrednio podawanej do kosza układarki . Przy stwierdzeniu że, temperatura jest wyższa od maksymalnej (podanej w niniejszej STWiORB) i wydziela się niebieski dym, Inżynier nie może dopuścić do wbudowania takiej mieszanki gdyż jest przegrzana .
Asfalt traci swoje własności i ulega procesowi postarzenia się.
Temperatura najwyższa mięknienia lepiszcza wyekstrachowanego z mieszanki , nie powinna przekroczyć wartości dopuszczalnych dla asfaltów :

- asfalt drogowy 50/70 : 63 ^{o}C

Tablica 10. Minimalna temperatura otoczenia podczas wykonywania warstw asfaltowych na wysokości 2m

Rodzaj robót	Minimalna temperatura otoczenia [°C]	
	przed przystąpieniem do robót	w czasie robót
Warstwa ścieralna <3 cm	+0	+5

5.6. Zagęszczanie
Używany sprzęt powinien być zgodny z ustaleniami na odcinku próbnym oraz z ofertą Wykonawcy - PZJ.
Zagęszczanie należy prowadzić walcami:

- stalowymi statycznymi (głównie w terenie zabudowanym) ,
- stalowymi wibracyjnymi

Szerokość wału walca nie powinna być mniejsza niż 1450 mm,
Zagęszczanie mieszanki mineralno-asfaltowej należy rozpocząć niezwłocznie, po jej rozłożeniu. Cały proces zagęszczania w tym: rodzaj i ciężar walców, niezbędna ilość przejść, powinien być określony na powierzchni próbnej.
Warunki atmosferyczne powinny zapewniać zakończenie zagęszczania mieszanki MMA zanim jej temperatura opadnie poniżej minimalnej wymaganej dla zagęszczanej mieszanki (p.5.4).
Zagęszczanie należy zakończyć zanim temperatura spadnie poniżej minimalnej temperatury wałowania określonej w odpowiednich częściach niniejszej Specyfikacji. Wałowanie należy kontynuować do czasu zniknięcia z powierzchni warstwy wszystkich śladów po walcach. Nie dopuszcza się powierzchniowego łatania zawałowanej warstwy.
Walce wibracyjne powinny być wyposażone w przyrządy umożliwiające odczytanie z odległości częstotliwości wibracji maszyny oraz prędkości jazdy.
Mieszanki mineralno-asfaltowe należy zagęszczać w kierunku równoległym do osi drogi, a koła napędzane powinny znajdować się bliżej układarki. Wałowanie należy rozpocząć od spoin i prowadzić od niżej położonej do wyżej położonej krawędzi. Ślady kolejnych przejść walca powinny zachodzić na siebie na szerokość co najmniej połowy szerokości tylnego koła.
Walce powinny pracować z prędkością nie większą niż 5 km/godz. Nie dopuszcza się postoju walca na nie zagęszczonej w pełni nawierzchni. Należy również zastosować środki zapobiegające zanieczyszczeniu nawierzchni olejem napędowym, smarami, benzyną i innymi substancjami obcymi w czasie pracy lub postoju walców. Aby zapobiec przyleganiu mieszanki do wałów lub kół walców, należy je zwilżać wodą w ilości zapobiegającej przyleganiu mieszanki .
Walce stalowe gładkie z wibracją, średnie i ciężkie. Powinny być wyposażone w kółko odcinające i profilujące krawędzie układanej warstwy (nachylenie 1:1).
5.7. Połączenie międzywarstwowe,złącza i krawędzie
Uzyskanie wymaganej trwałości nawierzchni jest uzależnione od zapewnienia połączenia między warstwami i ich współpracy w przenoszeniu obciążenia nawierzchni ruchem.
Podłoże pod warstwę wiążącą powinno być czyste i suche i skropione zgodnie z D-04.03.01 .
Złącza podłużnego nie należy umiejscawiać w śladach kół. Należy unikać umiejscawiania złączy w obszarze poziomego oznakowania jezdni.
Złącza podłużne między pasami kolejnych warstw technologicznych należy przesuwać względem siebie, o co najmniej 15 cm w kierunku poprzecznym do osi jezdni.
Złącza poprzeczne między działkami roboczymi układanych pasów kolejnych warstw technologicznych należy przesunąć względem siebie, o co najmniej 2 m w kierunku podłużnym do osi jezdni. Krawędzie poprzeczne na połączeniach działek roboczych powinny być obcięte piłą i po oczyszczeniu należy

przykleić taśmę samoprzylepną na bazie polimeroasfaltu o grub. min.10mm i wysokości 5 cm ,tak żeby 1cm wystawał ponad powierzchnię wcześniej ułożonego pasa. Układana nowa warstwa z gorącej mieszanki mineralno-bitumiczej rozpuści taśmę i zespoli się z warstwą układaną wcześniej. Walec zagniecie 1cm wystającej taśmy i uszczelni połączenie od góry
Wcześniej wykonany pas warstwy technologicznej powinien mieć wyprofilowaną krawędź, równomiernie zagęszczoną, bez pęknięć. Krawędź ta nie może być pionowa, lecz powinna być skośna.
Na tak przygotowaną krawędź należy przykleić taśmę samoprzylepną na bazie polimeroasfaltu i postąpić tak jak przy połączeniach poprzecznych..
W przypadku warstwy z mieszanki wałowanej bez urządzeń ograniczających (np. krawężników) krawędziom należy nadać spadki o nachyleniu nie większym niż 1 : 1 , a za pomocą odpowiednich środków technicznych (np. zamontowanych na walcu drogowym elementów wykańczających) wykonać krawędzie w linii prostej i docisnąć równomiernie na całej do długości
Po wykonaniu warstwy o jednostronnym nachyleniu jezdni należy uszczelnić krawędź położoną wyżej, a w strefie zmiany przechyłki – obie krawędzie. W tym celu boczną powierzchnię krawędzi należy pokryć gorącym lepiszczem w ilości 4,0 kg/m^2. Lepiszcze powinno być naniesione odpowiednio szybko tak, aby krawędzie nie uległy zabrudzeniu.. Przylegającą powierzchnię odsadzki danej warstwy należy uszczelnić na szerokości, co najmniej 10 cm.

6.KONTROLA JAKOŚCI ROBÓT

6.1. Ogólne zasady kontroli jakości robót
Ogólne zasady kontroli jakości robót podano w OST D-M-00.00.00 „Wymagania ogólne” pkt 6.
6.2. Badania przed przystąpieniem do robót
Przed przystąpieniem do robót Wykonawca powinien przedłożyć do akceptacji niezbędne dokumenty określone w w STWiORB D-M 00.00.00 p. 6.5. Stosowanie materiałów budowlanych -dotyczące mieszanki ,mineralno-bitumicznej na warstwę wiążącą oraz na materiały towarzyszące.
6.3. Badania w czasie robót
Częstotliwość oraz zakres badań i pomiarów
Częstotliwość oraz zakres badań i pomiarów w czasie wbudowywania mieszanki mineralno-asfaltowej podano w tablicy 11.

Tablica 11. Częstotliwość oraz zakres badań i pomiarów w czasie wbudowywania mineralno-asfaltowej

Lp.	Wyszczególnienie badań	Częstotliwość badań Minimalna liczba badań na dziennej działce roboczej
1	Skład i uziarnienie mieszanki mineralno - asfaltowej pobranej w wytwórni	1 próbka przy produkcji do 500 Mg 2 próbki przy produkcji ponad 500 Mg
2	Zawartość lepiszcza	j.w.
2	Właściwości lepiszcza	dla każdej dostawy (cysterny)
3	Właściwości wypełniacza	1 na 100 Mg
4	Właściwości kruszywa	przy każdej zmianie
5	Temperatura mieszanki mineralno-asfaltowej	każdy pojazd przy rozaładunku i w czasie wbudowywania
6	Wygląd mieszanki mineralno-asfaltowej	jw.

6.4.Skład i uziarnienie mieszanki mineralno-asfaltowej

Pojedynczy wynik i średnia z wielu oznaczeń uziarnienia każdej z luźnej mieszanki mineralno-asfaltowej nie może odbiegać od wartości projektowanej o więcej niż wartość dopuszczalnych odchyłek.
W wypadku wymagań dotyczących uziarnienia, wyrażonych jako którekolwiek z:

- zawartość kruszywa o wymiarze < 0,063 mm, ± 2,0 %
- zawartość kruszywa o wymiarze < 0,125 mm, ± 2,0 %
- zawartość kruszywa drobnego o wymiarze od 0,063 mm do 2 mm, ± 3,0 %
- zawartość kruszywa grubego o wymiarze > 2 mm, ± 3,0 %
- zawartość kruszywa grubego o największym wymiarze wraz z nadziarnem ± 3,2 %

Wymagania dotyczące udziału kruszywa grubego, drobnego i wypełniacza powinny być spełnione jednocześnie.

W mieszance mineralnej betonu asfaltowego do warstwy ścieralnej zawartość kruszywa o wymiarze poniżej 0,063 mm nie może być niższa niż 2%(m/m).

6.5. Zawartość lepiszcza

Pojedynczy wynik i średnia z wielu oznaczeń w zakresie zawartości rozpuszczalnego lepiszcza z każdej próbki pobranej z mieszanki mineralno-asfaltowej lub wyjątkowo z warstwy ścieralnej nie może odbiegać od wartości projektowanej, z uwzględnieniem dopuszczalnej odchyłki: ± 0,30 %.

6.5.1. Zawartość wolnych przestrzeni

Zawartość wolnych przestrzeni w próbce Marshalla pobranej z mieszanki mineralno-asfaltowej lub wyjątkowo powtórnie rozgrzanej próbki pobranej z nawierzchni, nie może wykroczyć poza wartości dopuszczalne (określone w Tabeli 8) - o więcej niż: 1,0%

6.5.2. Badanie właściwości asfaltu

Dla każdej cysterny należy określić penetrację i temperaturę mięknienia asfaltu.

6.5.3. Badanie właściwości wypełniacza

Na każde 100 Mg zużytego wypełniacza należy określić uziarnienie i wilgotność wypełniacza.

6.5.4. Badanie właściwości kruszywa

Przy każdej zmianie kruszywa należy określić wymagane właściwości kruszywa.

6.5.5. Pomiar temperatury mieszanki mineralno-asfaltowej

Pomiar temperatury mieszanki mineralno-asfaltowej polega na kilkakrotnym zanurzeniu termometru w mieszance i odczytaniu temperatury.

Dokładność pomiaru $\pm 2^{o}$ C. Temperatura powinna być zgodna z wymaganiami podanymi w recepcie i STWiORB.

6.5.6. Sprawdzenie wyglądu mieszanki mineralno-asfaltowej

Sprawdzenie wyglądu mieszanki mineralno-asfaltowej polega na ocenie wizualnej jej wyglądu w czasie rozładunku i wbudowywania.

6.5.7. Właściwości mieszanki mineralno-asfaltowej

Właściwości mieszanki mineralno-asfaltowej należy określać na próbkach zagęszczonych metodą Marshalla. Wyniki powinny być zgodne z receptą laboratoryjną z uwzględnieniem dopuszczalnych tolerancji w STWiORB.

6.6. Badania dotyczące cech geometrycznych i właściwości wiążącej z betonu asfaltowego

Częstotliwość oraz zakres badań i pomiarów

Częstotliwość oraz zakres badań i pomiarów wykonanej warstwy ścieralnej z betonu asfaltowego podaje tablica 12.

Tablica 12. Częstotliwość oraz zakres badań i pomiarów wykonanej warstwy ścieralnej z AC

L.p	Badana cecha	Minimalna częstotliwość badań i pomiarów
1	Szerokość warstwy	Co 20m
2	Równość podłużna warstwy	każdy pas ruchu łatą co 10 m
3	Równość poprzeczna warstwy	nie rzadziej niż co 5 m
4	Spadki poprzeczne warstwy	Co 20m
5	Rzędne wysokościowe warstwy	co 20 m a na odcinkach krzywolinijnych co 10 m według dokumentacji
6	Ukształtowanie osi w planie	według dokumentacji
7	Grubość warstwy	1 próbka z odcinka 500m z każdego układanego pasa na ciagu głównym oraz po 1próbce z pasa włączenia i wyłączenia
8	Złącza podłużne i poprzeczne	cała długość złącza
9	Krawędź warstwy	cała długość
10	Wygląd warstwy	ocena ciągła
11	Zagęszczenie warstwy	1 próbka z odcinka 500m z każdego układanego pasa na ciagu głównym oraz po 1próbce z pasa włączenia i wyłączenia
12	Wolna przestrzeń w warstwie	jw.

6.7. Szerokość warstwy ścieralnej

Szerokość warstwy ścieralnej powinna być zgodna z dokumentacją projektową, z tolerancją +5 cm.

6.8. Równość podłużna i poprzeczna

Pomiary równości podłużnej należy wykonywać w środku każdego ocenianego pasa ruchu. Wymagana równość podłużna jest określona w Rozporządzeniu Ministra Transportu i Gospodarki Morskiej z dn. 2 marca 1999r Dz.U. Nr 43- w sprawie warunków technicznych, jakim powinny odpowiadać drogi publiczne i ich usytuowanie.

6.8. Ocena równości podłużnej warstwy
Do pomiaru równości podłużnej należy zastosować planograf. Pomiary równości podłużnej należy wykonywać w środku każdego ocenianego pasa ruchu.
W przypadku gdy konieczne jest stosowanie łaty i klina , pomiar wykonuje się nie rzadziej niż co 10m.

Tablica 13 Dla warstwy **ścieralnej** nierówności podłużne nie powinny przekroczyć:

Klasa drogi	*Element nawierzchni*	*procent liczby pomiarów*	
		95%	*100%*
Z	pasy ruchu zasadnicze,	≤ 6 mm	≤ 7 mm

6.8.1. Równość poprzeczna warstwy
Do pomiaru równości poprzecznej warstwy , powinna być zastosowana metoda wykorzystaniem łaty i klina. Pomiar powinien być wykonany nie rzadziej niż co 5m, a liczba pomiarów nie może być mniejsza od 20.
Wymagana równość jest określona przez wartości odchyleń równości, które nie mogą być przekroczone w liczbie pomiarów stanowiących 90% i 100% liczby wszystkich pomiarów na badanym odcinku.
Odchylenie równości oznacza największą odległość między łatą a mierzoną powierzchnia danym profilu.
Wartości odchyleń, wyrażone w mm, określa poniższa tabela 14

Tablica 14 Dopuszczalne wartości odchyleń równości poprzecznej dla warstwy ścieralnej

Element nawierzchni	*% liczby wszystkich pomiarów*	*Klasa drogi*
		Z
		ścieralna
	90%	≤ 6
	100%	≤ 9

6.8.2.Spadki poprzeczne warstwy ścieralnej
Spadki poprzeczne na odcinkach prostych i na łukach powinny być zgodne z dokumentacją projektową, z tolerancją ± 0,5 %.
6.8.3.Rzędne wysokościowe
Rzędne wysokościowe powinny być zgodne z dokumentacją projektową, z tolerancją ± 1 cm,
6.8.4.Ukształtowanie osi w planie
Oś w-wy ścieralnej w planie powinna być usytuowana zgodnie z dokumentacją projektową, z tolerancją ± 5 cm.
6.9.Grubość warstwy w ścieralnej
Grubość wykonanej warstwy ścieralnej może odbiegać od projektu o wartość ≤10 %.
W wypadku określania ilości materiału na powierzchnię i średniej wartości grubości warstwy z reguły należy przyjąć za podstawę cały odcinek budowy. Inżynier ma prawo sprawdzać odcinki częściowe. Odcinek częściowy powinien zawierać, co najmniej jedną dzienną działkę roboczą. Do odcinka częściowego obowiązują te same wymagania jak do odcinka budowy.
6.10.Złącza podłużne i poprzeczne
Złącza w. ścieralnej powinny być wykonane w linii prostej, równolegle lub prostopadle do osi. Złącza powinny być całkowicie związane, a przylegające warstwy powinny być w jednym poziomie.
6.11.Krawędzie warstwy ścieralnej
Krawędzie wiążącej powinny być wyprofilowane a w miejscach gdzie to jest konieczne pokryte asfaltem.
6.12.Wygląd warstwy ścieralnej
Warstwa ścieralna powinna mieć jednolitą teksturę, bez miejsc przeasfaltowanych, porowatych, łuszczących się i spękanych.
6.13.Parametry gotowej warstwy
Właściwości wykonanej warstwy ścieralnej powinny spełniać warunki podane w tablicy 15

Tablica 15. Właściwości warstwy AC

Typ i wymiar mieszanki	Projektowana grubość warstwy technologicznej [cm]	Wskaźnik zagęszczenia [%]	Zawartość wolnych przestrzeni w warstwie [%(v/v)]
AC11 S - KR3 –KR 4	4,0	≥ 98	2,0 ÷ 4,0

6.14.Badania laboratoryjne
6.14.1.Kruszywo
Z kruszywa należy pobrać i zbadać średnie próbki. Wielkość pobranej średniej próbki nie może być mniejsza niż:
- wypełniacz 2 kg,

- kruszywa o uziarnieniu do 8 mm 5 kg,
- kruszywa o uziarnieniu powyżej 8 mm 15 kg.

6.14.2.Lepiszcze

Z lepiszcza należy pobrać próbkę średnią składającą się z 3 próbek częściowych po 2 kg. Z tego jedną próbkę częściową należy poddać badaniom. Ponadto należy pobrać i zbadać kolejną próbkę, jeżeli zewnętrzny wygląd (jednolitość, kolor, zapach, zanieczyszczenia) może budzić obawy.

6.14.3.Materiały do uszczelniania połączeń

Z lepiszcza lub materiałów termoplastycznych należy pobrać próbki średnie składające się z 3 próbek częściowych po 6 kg. Z tego jedną próbkę częściową należy poddać badaniom. Ponadto należy pobrać i zbadać kolejną próbkę, jeżeli zewnętrzny wygląd (jednolitość, kolor, połysk, zapach, zanieczyszczenia) może budzić obawy.

6.15. Cechy podlegające badaniom kontrolnym

Badaniom kontrolnym podlegają n/w cechy:

- grubość warstwy
- skład mieszanki mineralnej (ocena wg. dwóch parametrów: zawartości ziaren mniejszych od 0,063mm.i zawartości ziaren większych od 2mm)
- zawartość lepiszcza
- wskaźnik zagęszczenia
- zawartość wolnych przestrzeni.
- równość

7.OBMIAR ROBÓT

7.1. Wymagania ogólne dotyczące obmiaru robót

Ogólne zasady obmiaru robót podano w STWiORB DM.00.00.00 „Wymagania ogólne".

7.2 Jednostka obmiarowa

Jednostką obmiarową jest metr kwadratowy (m^2) wykonanej warstwy ścieralnej z betonu asfaltowego o grub. 4cm.

8. ODBIÓR ROBÓT

8.1 Ogólne zasady odbioru robót

Ogólne ustalenia dotyczące odbioru robót podano w STWiORB D-M-00.00.00 „Wymagania ogólne" pkt 8.

8.2. Sposób odbioru robót

Odbioru robót należy dokonywać w oparciu o zasady określone w STWiORB Wymagania ogólne p.8.2 . w odniesieniu do wymagań określonych w p 6 (niniejszej STWiORB).

9. PODSTAWA PŁATNOŚCI

9.1. Ogólne ustalenia dotyczące podstawy płatności

Ogólne ustalenia dotyczące podstawy płatności podano w STWiORB D-M-00.00.00 „Wymagania ogólne" pkt 9.

9.2. Cena jednostki obmiarowej

Cena wykonania 1 m^2 warstwy ścieralnej z betonu asfaltowego., obejmuje:

- prace pomiarowe i przygotowawcze,
- zakup i dostarczenie materiałów przeznaczonych do produkcji mieszanek,
- opracowanie recepty laboratoryjnej wraz z badaniami,
- wykonanie prób technologicznych ,
- zabezpieczenie: krawędzi ,złączy ,spoin i obramowań,
- wytworzenie mieszanki,
- transport mieszanki do miejsca wbudowania,
- mechaniczne rozłożenie mieszanki, w warstwach o odpowiedniej grubości,
- zagęszczenie i obcięcie krawędzi,
- wykonanie wszystkich niezbędnych badań, pomiarów, prób i sprawdzeń, w tym dodatkowo zleconych przez Inżyniera,
- oznakowanie Robót i jego utrzymanie,
- wykonanie innych czynności niezbędnych do realizacji Robót objętych niniejszą STWiORB.
- pomiar inwentaryzacji geodezyjnej

10. PRZEPISY ZWIĄZANE

10.1 Normy

1	PN-EN 12591	Asfalty i produkty asfaltowe - Wymagania dla asfaltów drogowych.
2	PN-EN 12597	Asfalty i produkty asfaltowe - Terminologia
3	PN-EN 13043	Kruszywa do mieszanek bitumicznych i powierzchniowych utrwaleń stosownych na drogach, lotniskach i innych powierzchniach przeznaczonych do ruchu.
4	PN-EN 14188-1	Wypełniacze złączy i zalewy - Część 1:Specyfikacja zalew na gorąco.
5	PN-EN 14188-2	Wypełniacze złączy i zalewy. Część 2: Specyfikacja zalew na zimno
6	PN-EN 12697-1	Mieszanki mineralno-asfaltowe. Metody badań mieszanek mineralno-asfaltowych na gorąco. Część 1: Zawartość lepiszcza rozpuszczalnego
7	PN-EN 12697-2	Mieszanki mineralno-asfaltowe. Metody badań mieszanek mineralno-asfaltowych na gorąco. Część 2: Oznaczanie składu ziarnowego.
8	PN-EN 12697-3	Mieszanki mineralno-asfaltowe. Metody badań mieszanek mineralno-asfaltowych na gorąco. Część 3 : Odzyskiwanie asfaltu: Wypalarka obrotowa.
9	PN-EN 12697-4	Mieszanki mineralno-asfaltowe. Metody badań mieszanek mineralno-asfaltowych na gorąco-Część 4: Odzyskiwanie asfaltu :Kolumna do destylacji frakcyjnej.
10	PN-EN 12697-5	Mieszanki mineralno-asfaltowe. Metody badań mieszanek mineralno-asfaltowych na gorąco. Część 5: Oznaczanie gęstości.
11	PN-EN 12697-6	Mieszanki mineralno-asfaltowe. Metody badań mieszanek mineralno-asfaltowych na gorąco. Część 6: Oznaczanie gęstości objętościowej próbek mieszanki mineralno - asfaltowej.
12	PN-EN 12697-8	Mieszanki mineralno-asfaltowe. Metody badań mieszanek mineralno-asfaltowych na gorąco. Część 8: Oznaczanie zawartości wolnej przestrzeni.
13	PN-EN 12697-10	Mieszanki mineralno-asfaltowe. Metody badań mieszanek mineralno-asfaltowych na gorąco. Część 10: Zagęszczalność.
14	PN-14EN 12697-11	Mieszanki mineralno-asfaltowe. Metody badań mieszanek mineralno-asfaltowych na gorąco-Część 11 : Oznaczanie powinowactwa pomiędzy kruszywem i asfaltem.
15	PN-EN 12697-12	Mieszanki mineralno-asfaltowe. Metody badań mieszanek mineralno-asfaltowych na gorąco. Część 12 : Określenie wrażliwości próbek asfaltowych na wodę.
16	PN-EN 12697-13	Mieszanki mineralno-asfaltowe. Metody badań mieszanek mineralno-asfaltowych na gorąco. Część 13: Pomiar temperatury.

17	PN-EN 12697-14	Mieszanki mineralno-asfaltowe. Metody badań mieszanek mineralno-asfaltowych na gorąco. Część 14 : Zawartość wody.
18	PN-EN 12697-19 + A1	Mieszanki mineralno-asfaltowe. Metody badań mieszanek mineralno-asfaltowych na gorąco. Część 19: Wodoprzepuszczalność próbek
19	PN-EN 12697-20	Mieszanki mineralno-asfaltowe. Metody badań mieszanek mineralno-asfaltowych na gorąco. Część 20: Badanie twardości (penetracji) na próbkach sześciennych lub próbkach Marshala.
20	PN-EN 12697-22	Mieszanki mineralno-asfaltowe. Metody badań mieszanek mineralno-asfaltowych na gorąco. Część 22 : Koleinowanie.
21	PN-EN 12697-23	Mieszanki mineralno-asfaltowe. Metody badań mieszanek mineralno-asfaltowych na gorąco. Część 23 : Oznaczanie wytrzymałości mieszanki mineralno-asfaltowej na rozciąganie pośrednie
22	PN-EN 12697-27	Mieszanki mineralno-asfaltowe. Metody badań mieszanek mineralno-asfaltowych na gorąco. Część 27 : Pobieranie próbek .
23	PN-EN 12697-28	Mieszanki mineralno-asfaltowe. Metody badań mieszanek mineralno-asfaltowych na gorąco. Część 28: Przygotowanie próbek do oznaczania zawartości lepiszcza, zawartości wody i uziarnienia.
24	PN-EN 12697-29	Mieszanki mineralno-asfaltowe. Metody badań mieszanek mineralno-asfaltowych na gorąco. Część 29 : Pomiar próbki z zagęszczonej mieszanki mineralno-asfaltowej.
25	PN-EN 12697-30	Mieszanki mineralno-asfaltowe. Metody badań mieszanek mineralno-asfaltowych na gorąco. Część 30: Przygotowanie próbek zagęszczonych przez ubijanie.
26	PN-EN 12697-33	Mieszanki mineralno-asfaltowe. Metody badań mieszanek mineralno-asfaltowych na gorąco. Część 33: Przygotowanie próbek zagęszczanych walcem
27	PN-EN 12697-34	Mieszanki mineralno-asfaltowe. Metody badań mieszanek mineralno-asfaltowych na gorąco. Część 34: Badanie Marshala.
28	PN-EN 12697-35	Mieszanki mineralno-asfaltowe. Metody badań mieszanek mineralno-asfaltowych na gorąco. Część 35: Mieszanie laboratoryjne.
29	PN-EN 12697-36	Mieszanki mineralno-asfaltowe. Metody badań mieszanek mineralno-asfaltowych na gorąco. Część 36: Oznaczanie grubości nawierzchni asfaltowych.
30	PN-EN 12697-38	Mieszanki mineralno-asfaltowe. Metody badań mieszanek mineralno-asfaltowych na gorąco. Część 38: Podstawowe wyposażenie i kalibracja.
31	PN-EN 13108-1	Mieszanki mineralno-asfaltowe. Wymagania . Część 1: Beton asfaltowy.
32	PN-EN 13108-8	Mieszanki mineralno-asfaltowe - Wymagania . Część 8: Asfalt z odzysku

33	PN-EN 13108-20	Mieszanki mineralno-asfaltowe. Wymagania . Część 20: Badanie Typu.
34	PN-EN 13108-21	Mieszanki mineralno-asfaltowe - Wymagania . Część 21: Zakładowa Kontrola Produkcji.
35	PN-EN 932-5	Badania podstawowych właściwości kruszyw - Część 5: Wyposażenie podstawowe i wzorcowanie.
36	PN-EN 933-1	Badanie geometrycznych właściwości kruszyw Oznaczanie składu ziarnowego - Metoda przesiewania.
37	PN-EN 933-2	Badanie geometrycznych właściwości kruszyw - Oznaczanie składu ziarnowego - Nominalne otwory sit badawczych
38	PN-EN 933-3	Badanie geometrycznych właściwości kruszyw - Oznaczanie kształtu ziaren za pomocą wskaźnika płaskości.
39	PN-EN 933-4	Badanie geometrycznych właściwości kruszyw - Oznaczanie kształtu ziaren - Wskaźnik kształtu.
40	PN-EN 933-5	Badanie geometrycznych właściwości kruszyw - Oznaczanie procentowej zawartości ziarn o powierzchniach powstałych w wyniku przekruszenia lub łamania kruszyw grubych.
41	PN-EN 933-6	Badanie geometrycznych właściwości kruszyw - Część 6: Ocena właściwości powierzchni - Wskaźnik przepływu kruszywa.
42	PN-EN 933-9	Badanie geometrycznych właściwości kruszyw - Ocena zawartości drobnych cząstek - Badania błękitkiem metylowym.
43	PN-EN 933-10	Badanie geometrycznych właściwości kruszyw - Część 10: Ocena zawartości drobnych cząstek - Uziarnienie wypełniaczy (przesiewanie w strumieniu powietrza)
44	PN-EN 1097-2	Badania mechanicznych i fizycznych właściwości kruszyw - Metody oznaczania odporności na rozdrabnianie,
45	PN-EN 1097-4	Badania mechanicznych i fizycznych właściwości kruszyw- Część 4: Oznaczanie pustych przestrzeni suchego, zagęszczonego wypełniacza.
46	PN-EN 1097-5	Badania mechanicznych i fizycznych właściwości kruszyw- Część 5: Oznaczanie zawartości wody przez suszenie w suszarce z wentylacją.
47	PN-EN 1097-6	Badania mechanicznych i fizycznych właściwości kruszyw- Część 6: Oznaczanie gęstości ziaren i nasiąkliwości.
48	PN-EN 1097-7	Badania mechanicznych i fizycznych właściwości kruszyw- Część 7: Oznaczanie gęstości wypełniacza - Metoda piknometryczna.
49	PN-EN 1367-1	Badanie właściwości cieplnych i odporności kruszyw na działanie czynników atmosferycznych-Część 1:Oznaczanie mrozoodporności.

50	PN-EN 1367-3	Badanie właściwości cieplnych i odporności kruszyw na działanie czynników atmosferycznych-Część 3:Badanie bazaltowej zgorzeli słonecznej metodą gotowania.
51	PN-EN 12697-11	Mieszanki mineralno-asfaltowe. Metody badań mieszanek mineralno-asfaltowych na gorąco-Część 11: Oznaczanie powinowactwa pomiędzy kruszywem i asfaltem.
52	PN-EN 1744-4	Badania chemicznych właściwości kruszyw - Część 4 :Oznaczanie podatności wypełniaczy do mieszanek mineralno - asfaltowych na działanie wody.
53	PN-EN 13179-1	Badania kruszyw wypełniających stosowanych do mieszanek bitumicznych. Część 1 : Badanie metodą pierścienia delta i kuli.
54	PN-EN 13179-2	Badania kruszyw wypełniających stosowanych do mieszanek bitumicznych. Część 2 : Liczba bitumiczna.

10.2. Inne dokumenty

Rozporządzenie MTiGM w sprawie warunków technicznych, jakim powinny odpowiadać drogi publiczne i ich usytuowanie (Dz.U. nr 43 z dnia 2 marca 1999)